ข้อบัญญัติองค์การบริหารส่วนตำบลเวียงกานต์

เรื่อง การติดตั้งบ่อดักไขมันบำบัดน้ำเสียในอาคาร

พ.ศ. ๒๕๖๘

โดยที่เป็นการสมควรตราข้อบัญญัติองค์การบริหารส่วนตำบลเวียงกานต์ ว่าด้วยการติดตั้งบ่อดักไขมันบำบัดน้ำเสียในอาคาร

อาศัยอำนาจตามความในมาตรา ๖๗ (๒) และมาตรา ๗๑ แห่งพระราชบัญญัติสภาตำบลและองค์การบริหารส่วนตำบล พ.ศ. ๒๕๓๗ ประกอบมาตรา ๑๘ มาตรา ๒๐ (๓) และมาตรา ๔๔ แห่งพระราชบัญญัติการสาธารณสุข พ.ศ. ๒๕๓๕ องค์การบริหารส่วนตำบลเวียงกานต์ โดยความเห็นชอบของสภาองค์การบริหารส่วนตำบลเวียงกานต์และนายอำเภอบ้านโฮ่ง จึงตราข้อบัญญัติไว้ ดังต่อไปนี้

ข้อ ๑ ข้อบัญญัตินี้เรียกว่า “ข้อบัญญัติองค์การบริหารส่วนตำบลเวียงกานต์ เรื่อง การติดตั้งบ่อดักไขมันบำบัดน้ำเสียในอาคาร พ.ศ. ๒๕๖๘”

ข้อ ๒ ข้อบัญญัตินี้ให้ใช้บังคับในเขตองค์การบริหารส่วนตำบลเวียงกานต์ ตั้งแต่วันถัดจากวันที่ได้ประกาศไว้โดยเปิดเผย ณ ที่ทำการองค์การบริหารส่วนตำบลเวียงกานต์เป็นต้นไป

ข้อ ๓ บรรดาข้อบัญญัติ ข้อบังคับ กฎ ระเบียบ หรือคำสั่งอื่นใดในส่วนที่ได้ตราไว้แล้วในข้อบัญญัตินี้หรือซึ่งขัดหรือแย้งกับข้อบัญญัตินี้ ให้ใช้ข้อบัญญัตินี้แทน

ข้อ ๔ ในข้อบัญญัตินี้

“อาคาร” หมายความว่า ตึก บ้าน เรือน ร้านค้า ร้านอาหาร สำนักงานหรือสิ่งปลูกสร้างอย่างอื่น ซึ่งบุคคลอาจเข้าอยู่อาศัยหรือใช้สอยได้

“บ่อดักไขมัน” หมายความว่า สิ่งที่ใช้แยกจำพวกน้ำมันและไขมันออกจากน้ำซึ่งผ่านการใช้แล้ว

“การระบายน้ำ” หมายความว่า การผันน้ำ การปล่อยน้ำ การเทน้ำ การสาดน้ำหรือการกระทำอื่นใดที่เป็นการถ่ายเทน้ำ

“แหล่งระบายน้ำ” หมายความว่า ทางหรือท่อระบายน้ำ ลำกระโดง ลำราง คู คลอง แม่น้ำ ทะเล และแหล่งน้ำสาธารณะ แหล่งน้ำธรรมชาติ และแหล่งน้ำที่เป็นของเอกชนซึ่งมีทางเชื่อมต่อหรือสามารถไหลไปสู่แหล่งน้ำสาธารณะหรือแหล่งน้ำธรรมชาติได้

“เจ้าพนักงานท้องถิ่น” หมายความว่า นายกองค์การบริหารส่วนตำบลเวียงกานต์

“พนักงานเจ้าหน้าที่” หมายความว่า ปลัดองค์การบริหารส่วนตำบล และพนักงานองค์การบริหารส่วนตำบลที่เจ้าพนักงานท้องถิ่นแต่งตั้ง

ข้อ ๕ ข้อบัญญัตินี้ให้ใช้บังคับแก่อาคารที่มีการระบายน้ำทิ้งลงหรือไหลไปสู่แหล่งระบายน้ำและยังไม่มีกฎหมายใดกำหนดมาตรการเกี่ยวกับการกำจัดน้ำมันและไขมันสำหรับอาคารประเภทนั้น

ข้อ ๖ ให้เจ้าของหรือผู้ครอบครองอาคารตามข้อ ๕ ติดตั้งบ่อดักไขมันตามมาตรฐานที่เจ้าพนักงานท้องถิ่นประกาศกำหนด

ให้เจ้าของหรือผู้ครอบครองอาคารที่มีการปลูกสร้างใหม่ดำเนินการติดตั้งบ่อดักไขมันสำหรับอาคารนั้นให้แล้วเสร็จก่อนเข้าอยู่อาศัยหรือใช้สอย และหากอาคารใดอยู่ระหว่างการปลูกสร้างใหม่ในวันที่ข้อบัญญัตินี้มีผลใช้บังคับก็ให้ดำเนินการติดตั้งบ่อดักไขมันเช่นเดียวกัน

ข้อ ๗ ให้เจ้าพนักงานท้องถิ่นและพนักงานเจ้าหน้าที่มีอำนาจหน้าที่ ดังต่อไปนี้

(๑) เข้าตรวจอาคารและบริเวณที่ตั้งอาคารในระหว่างพระอาทิตย์ขึ้นและตก

(๒) สั่งให้เจ้าของหรือผู้ครอบครองอาคารที่มีการระบายน้ำทิ้งลงหรือไหลไปสู่แหล่งระบายน้ำดำเนินการติดตั้งบ่อดักไขมันให้แล้วเสร็จภายในเก้าสิบวัน

ข้อ ๘ ให้เจ้าของหรือผู้ครอบครองตามข้อ ๖ ทำการดูแลรักษา เก็บขนน้ำมันหรือไขมันในบ่อดักไขมันไปกำจัดและซ่อมแซมบำรุงรักษาบ่อดักไขมันให้อยู่ในสภาพที่ใช้การได้ตามปกติ

ข้อ ๙ ผู้ใดขัดขวางการปฏิบัติหน้าที่ของเจ้าพนักงานท้องถิ่นหรือพนักงานเจ้าหน้าที่ในการปฏิบัติตามข้อ ๗ (๑) ต้องระวางโทษปรับไม่เกินหนึ่งพันบาท

ข้อ ๑๐ ผู้ใดไม่ปฏิบัติตามคำสั่งของเจ้าพนักงานท้องถิ่นหรือพนักงานเจ้าหน้าที่ตามข้อ ๗ (๒) ต้องระวางโทษปรับไม่เกินห้าร้อยบาท และเจ้าพนักงานท้องถิ่นอาจกำหนดให้เสียค่าปรับอีกไม่เกินวันละสองร้อยบาทนับแต่วันถัดจากวันครบกำหนดระยะเวลาที่เจ้าพนักงานท้องถิ่นหรือพนักงานเจ้าหน้าที่กำหนดให้ดำเนินการติดตั้งบ่อดักไขมันนั้นเป็นต้นไป จนกว่าจะได้ปฏิบัติให้ถูกต้อง

ข้อ ๑๑ ให้เจ้าพนักงานท้องถิ่นประกาศและประชาสัมพันธ์ให้ประชาชนทราบถึงการปฏิบัติตามข้อบัญญัตินี้

ข้อ ๑๒ ให้เจ้าพนักงานท้องถิ่นมีอำนาจในการพิจารณายกเว้นการปฏิบัติตามข้อบัญญัตินี้ตามความจำเป็นและความเหมาะสมของอาคารและพื้นที่บางแห่ง อาทิเช่น พื้นที่บนภูเขา พื้นที่เกษตรกรรม พื้นที่ในชนบท เป็นต้น

ข้อ ๑๓ ให้นายกองค์การบริหารส่วนตำบลเวียงกานต์เป็นผู้รักษาการตามข้อบัญญัตินี้และให้มีอำนาจออกประกาศ หรือคำสั่ง เพื่อปฏิบัติการเป็นไปตามข้อบัญญัตินี้

ประกาศ ณ วันที่ ๑๒ พฤศจิกายน พ.ศ. ๒๕๖๘

ชัยวัฒน์ ประเสริฐ

นายกองค์การบริหารส่วนตำบลเวียงกานต์

ข้อกำหนดมาตรฐานขนาดบ่อดักไขมันและแบบมาตรฐานการก่อสร้างบ่อดักไขมัน

๑.มาตรฐานขนาดบ่อดักไขมัน

๑.๑ มาตรฐานขนาดบ่อดักไขมันแบบวงขอบซีเมนต์สำหรับบ้านพักอาศัย

จำนวนคน	ปริมาตรบ่อที่ต้องการ (ลบ.ม.)	ขนาดบ่อ		จำนวน (บ่อ)
		เส้นผ่านศูนย์กลาง	ความลึกน้ำ (ม.)	
๕	๐.๑๗	๐.๘	๐.๔๐	๑
๕ - ๑๐	๐.๓๔	๐.๘	๐.๗๐	๑
๑๐ - ๑๕	๐.๕๑	๑.๐	๐.๗๐	๑
๑๕ - ๒๐	๐.๖๘	๑.๒	๐.๖๐	๑
๒๐ - ๒๕	๐.๘๕	๑.๒	๐.๘๐	๑

๑.๒ มาตรฐานขนาดบ่อดักไขมันแบบวงขอบซีเมนต์สำหรับสถานประกอบการขนาดเล็ก

จำนวนคน	ปริมาตรบ่อที่ต้องการ (ลบ.ม.)	ขนาดบ่อ		จำนวน (บ่อ)
		เส้นผ่านศูนย์กลาง	ความลึกน้ำ (ม.)	
๒๕ - ๓๐	๑.๐๒	๑.๐	๐.๗๐	๒
๓๐ - ๓๕	๑.๑๙	๑.๐	๐.๘๐	๒
๓๕ - ๔๐	๑.๓๖	๑.๐	๐.๖๐	๒
๔๐ - ๔๕	๑.๕๓	๑.๐	๐.๗๐	๒
๔๕ - ๕๐	๑.๗	๑.๐	๐.๘๐	๒

๑.๓ มาตรฐานขนาดบ่อดักไขมันแบบวงขอบซีเมนต์สำหรับสถานประกอบการขนาดเล็ก

ขนาดพื้นที่ (ตารางเมตร)	ปริมาตรบ่อที่ต้องการ (ลบ.ม.)	ขนาดบ่อ		จำนวน (บ่อ)
		เส้นผ่านศูนย์กลาง	ความลึกน้ำ (ม.)	
๑๐	๐.๒๐	๐.๔๐	๐.๕๐	๑.๐๐
๑๐ - ๒๕	๐.๔๗	๐.๖๐	๐.๖๐	๑.๓๐
๒๕ - ๕๐	๐.๗๖	๐.๗๕	๐.๘๐	๑.๖๐
๕๐ - ๗๕	๑.๕๐	๐.๗๕	๑.๐๐	๒.๐๐
๗๕ - ๑๐๐	๑.๙๔	๐.๘๐	๑.๑๐	๒.๒๐
๑๐๐ - ๑๒๕	๒.๔๕	๐.๘๕	๑.๒๐	๒.๔๐
๑๒๕ - ๑๕๐	๒.๘๒	๐.๙๐	๑.๒๐	๒.๖๐
๑๕๐ - ๑๗๕	๓.๓๘	๑.๐๐	๑.๓๐	๒.๖๐
๑๗๕ - ๒๐๐	๓.๗๘	๑.๐๐	๑.๓๕	๒.๘๐

๒.แบบมาตรฐานการก่อสร้างบ่อดักไขมัน

ใช้แบบมาตรฐานการก่อสร้างของกรมควบคุมมลพิษ จำนวน ๓ แบบ ตามเอกสารแนบท้าย

แบบที่ ๑

สำหรับบ้านพักอาศัย

แบบถังดักไขมัน ขนาด ๑ ครัวเรือน

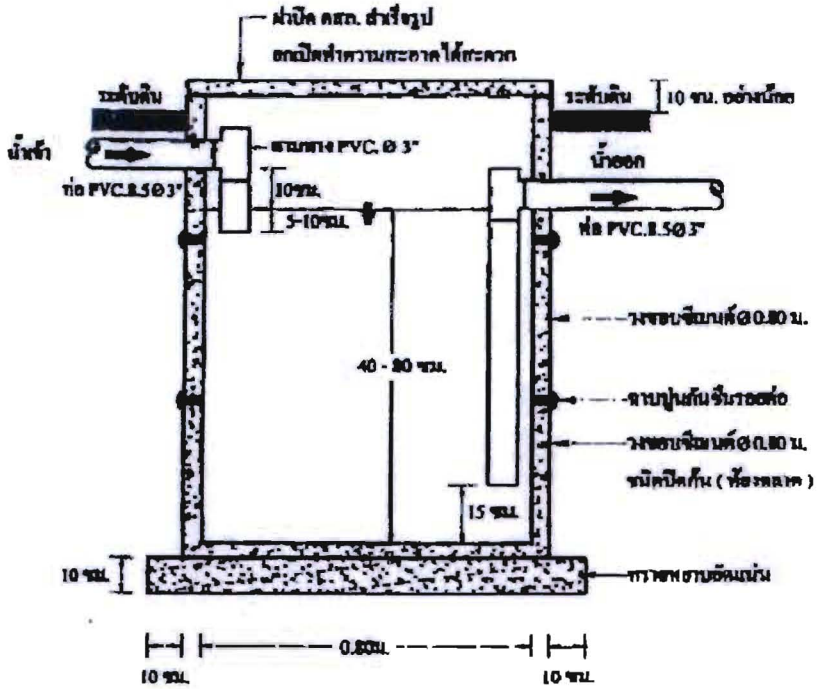

รูปตัด A - A

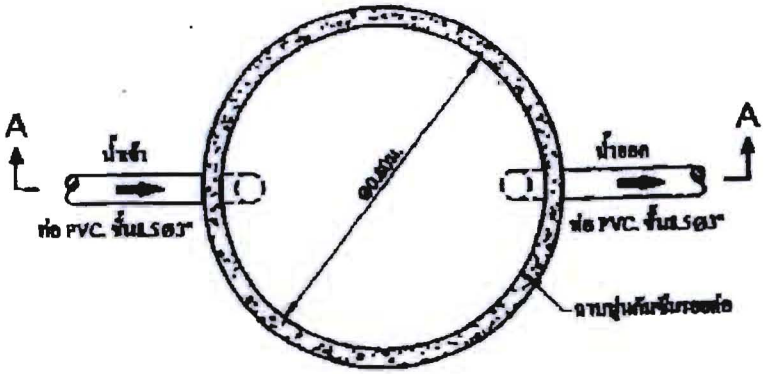

แปลนบ่อดักไขมัน

กรมควบคุมมลพิษ			
	1		1

น้ำทิ้งจากครัว PVC.ø2"–3"

บ่อพักซีเมนต์สีเหลี่ยมสำเร็จรูปชนิดปิดก้นขนาด 0.40x0.50ม
พร้อมฝา(ท้องตลาด)
ท่อน้ำออกไปเข้าถังดักไขมัน PVC ø 2"–3"

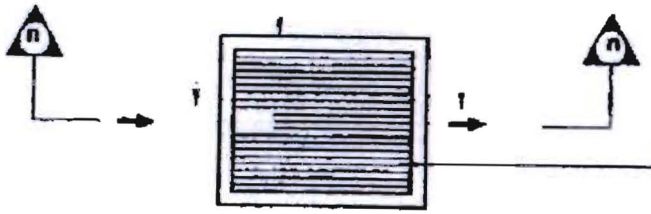

ตะแกรงเหล็กดักขยะ ø 6มม ระยะซี่ตะแกรงห่าง 0.02ม

แปลนถังดักขยะ

น้ำทิ้งจากครัว PVC.ø2"–3"

± ระดับดิน

บ่อพักซีเมนต์สีเหลี่ยมสำเร็จรูปชนิดปิดก้นขนาด 0.40x0.50ม
พร้อมฝา(ท้องตลาด)
ตะแกรงเหล็กดักขยะ ø 6มม ระยะซี่ตะแกรงห่าง 0.02ม

ท่อน้ำออกไปเข้าถังดักไขมัน PVC ø 2"–3"

ทรายหยาบอัดแน่น

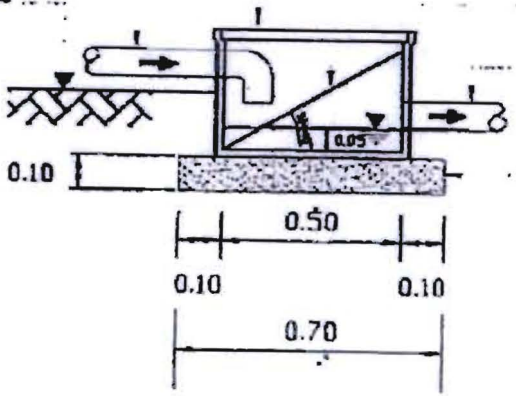

รูปตัด n–n

กรมควบคุมมลพิษ			

แบบที่ ๒

สำหรับสถานประกอบการขนาดเล็ก

แบบถังดักไขมัน ขนาด ๒ ลบ.ม./วัน

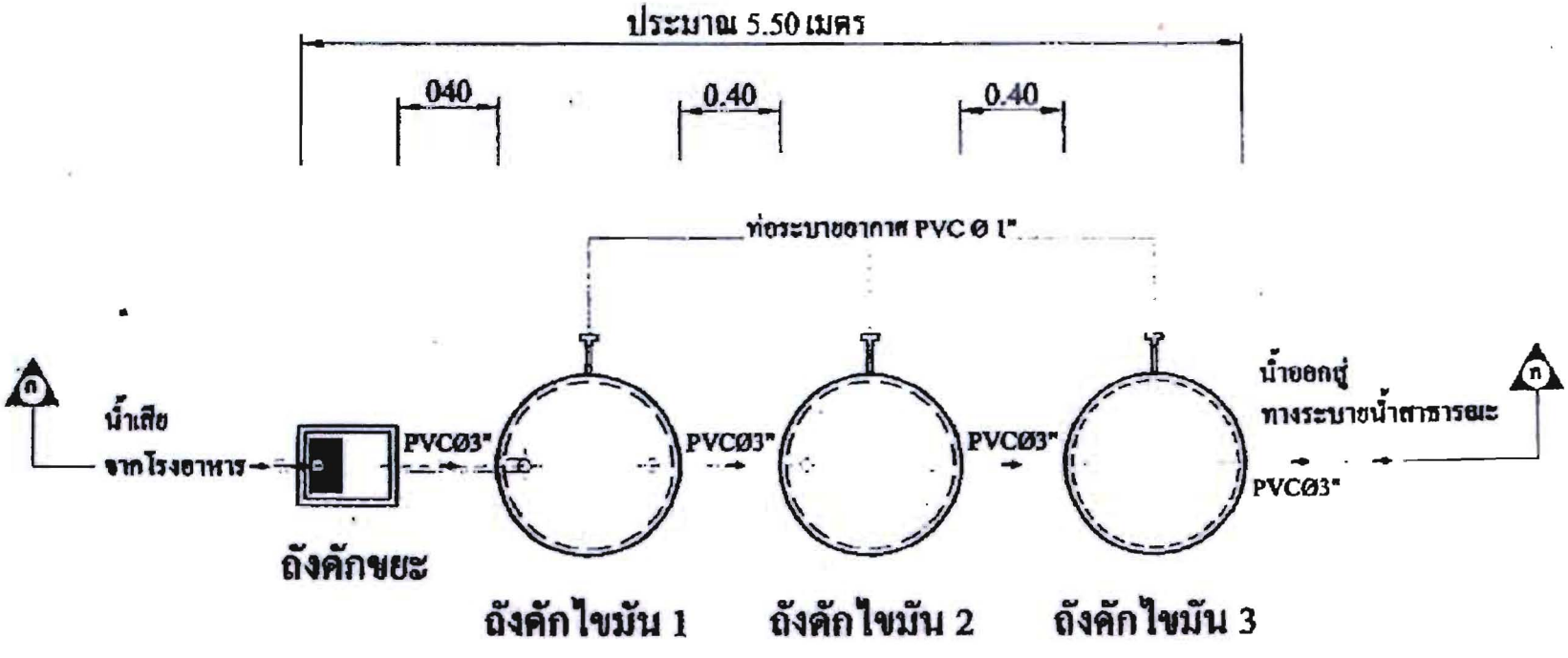

ถังดักไขมันขนาด 2 ลบ.ม. / วัน

(สำหรับจำนวนนักเรียน 500 - 700 คน)

รายละเอียดประกอบแบบ

ถังดักขยะ ถังปูนซีเมนต์สำเร็จรูปสี่เหลี่ยม ขนาด 0.50 x 0.40 ม. (ฝาซีเมนต์ ท้องตลาด)

ถังดักไขมัน วงขอบซีเมนต์สำเร็จรูป ขนาด Ø 1.00 ม.(ฝาสังกะสีเบอร์ 28ใส่ขอบ 0.05 ม. โดยรอบพร้อมเสริมลวด

ท่อระบายอากาศ PVC Ø 1"

กรมควบคุมมลพิษ สำนักจัดการคุณภาพน้ำ (ส่วนน้ำเสียชุมชน)			
โครงการ			
แบบมาตรฐานถังดักไขมันแบบวงขอบซีเมนต์			
[illegible]	นาย เฉลิม ตะกรุดนาค	นาย ทวีป ม. ระนอง	
[illegible]	นาย สมภพ มณีรัตน์	นาย บรรพต แย้มกลิ่นทุน	
[illegible]	นาย สมชาย ทรงประกอบ	[illegible]	
[illegible]	นาย อนุพันธ์ อิฐรัตน์	วันที่	

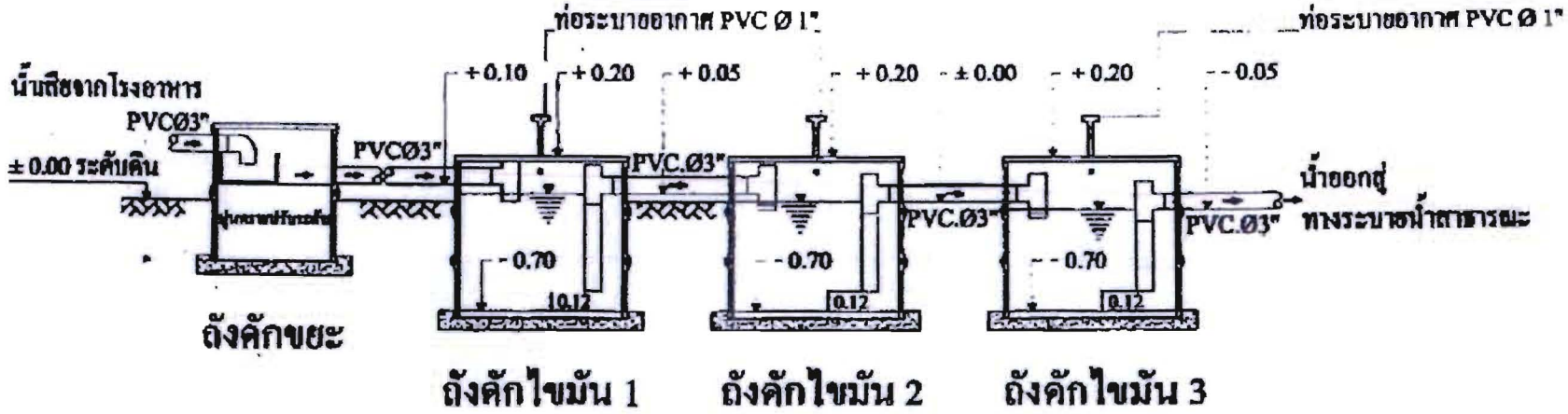

รูปตัด ก - ก ถังดักไขมันขนาด 2 ลบ.ม. / วัน

(สำหรับจำนวนนักเรียน 500 - 700 คน)

รายละเอียดประกอบแบบ

ถังดักขยะ ถังปูนซีเมนต์สำเร็จรูปสี่เหลี่ยม ขนาด 0.50 x 0.40 ม. (ฝาซีเมนต์ ท้องตลาด)

ถังดักไขมัน วงขอบซีเมนต์สำเร็จรูป ขนาด Ø 1.00 ม.(ฝาสังกะสีเบอร์ 28ใส่ขอบ 0.05 ม.โดยรอบพร้อมเสริมถวด)

ท่อระบายอากาศ PVC Ø 1"

กรมควบคุมมลพิษ สำนักจัดการคุณภาพน้ำ (ส่วนน้ำเสียชุมชน)			
โครงการ			
สาธารณะ	แบบมาตรฐานถังดักไขมันแบบวงขอบซีเมนต์		
ชื่อ	นาย เฉลิม ตะกรุดนาค	นาย ทวีป ณ. ระนอง	
ตำแหน่ง	นาย สมภพ มณีรัตน์	นาย บรรพต แย้มกลิ่นบุญ	
ตำแหน่ง	นาย สมชาย ทรงประกอบ	แบบที่	
ตำแหน่ง	นาย อนุพันธ์ อิฐรัตน์	วันที่	

น้ำทิ้งจากครัว PVC.ø2"–3"

บ่อพักซีเมนต์สี่เหลี่ยมสำเร็จรูปชนิดปิดก้นขนาด 0.40x0.50ม
พร้อมฝา(ท้องตลาด)
ท่อน้ำออกไปเข้าถังดักไขมัน PVC ø 2"–3"

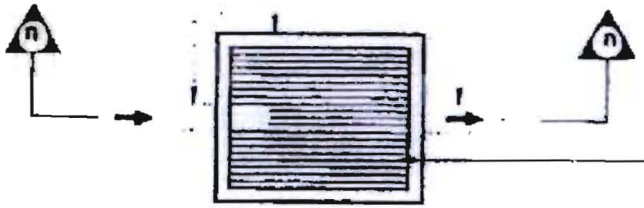

ตะแกรงเหล็กดักขยะ ø 6มม ระยะซี่ตะแกรงห่าง 0.02ม

แปลนถังดักขยะ

บ่อพักซีเมนต์สี่เหลี่ยมสำเร็จรูปชนิดปิดก้นขนาด 0.40x0.50ม
พร้อมฝา(ท้องตลาด)
ตะแกรงเหล็กดักขยะ ø 6มม ระยะซี่ตะแกรงห่าง 0.02ม
ท่อน้ำออกไปเข้าถังดักไขมัน PVC ø 2"–3"

น้ำทิ้งจากครัว PVC.ø2"–3"

± ระดับดิน

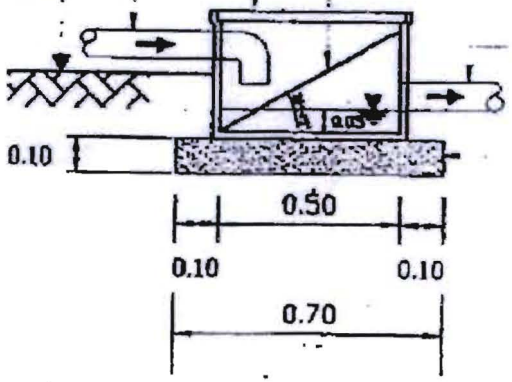

ทรายหยาบอัดแน่น

รูปตัด ก–ก

กรมควบคุมมลพิษ สำนักจัดการคุณภาพน้ำ (ส่วนน้ำเสียชุมชน)			
โครงการ			
ชื่อแบบ	ถังดักขยะ		
สำนวน	[illegible]		
ออกแบบ	[illegible]		
เขียนแบบ	[illegible]		
ตร.ภาค	[illegible]	มาตราส่วน	1:20
ตร.ภาค	[illegible]	วันที่	2 มิ.ย. 2549
แบบเลขที่ 000	แผ่นที่ 1	รวม	1

แบบที่ ๓

สำหรับสถานประกอบการขนาดใหญ่

แบบถังดักไขมัน ขนาด ๔ ลบ.ม./วัน

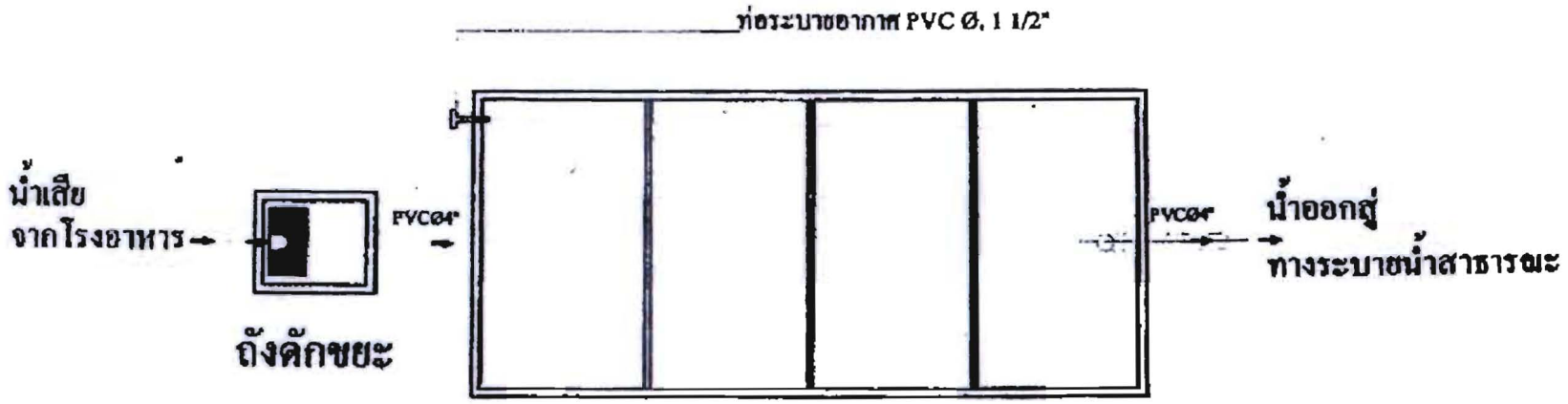

ถังดักไขมัน

ถังดักไขมันขนาด 4 ลบ.ม. / วัน

ถังดักขยะ ถังปูนซีเมนต์สำเร็จรูปสี่เหลี่ยม0.50x0.40ม. (ฝาซีเมนต์ ท้องตลาด)

ถังดักไขมัน คอนกรีตเสริมเหล็กตามแบบมาตรฐาน 4 ลบ.ม. / วัน

กรมควบคุมมลพิษ			
โครงการ			
แบบมาตรฐานถังดักไขมันคอนกรีตเสริมเหล็ก			
[illegible]	นาย[illegible]	นาย[illegible]	
[illegible]	นาย[illegible]	นาย[illegible]	
[illegible]	นาย[illegible]	[illegible]	
[illegible]	นาย[illegible]	[illegible]	

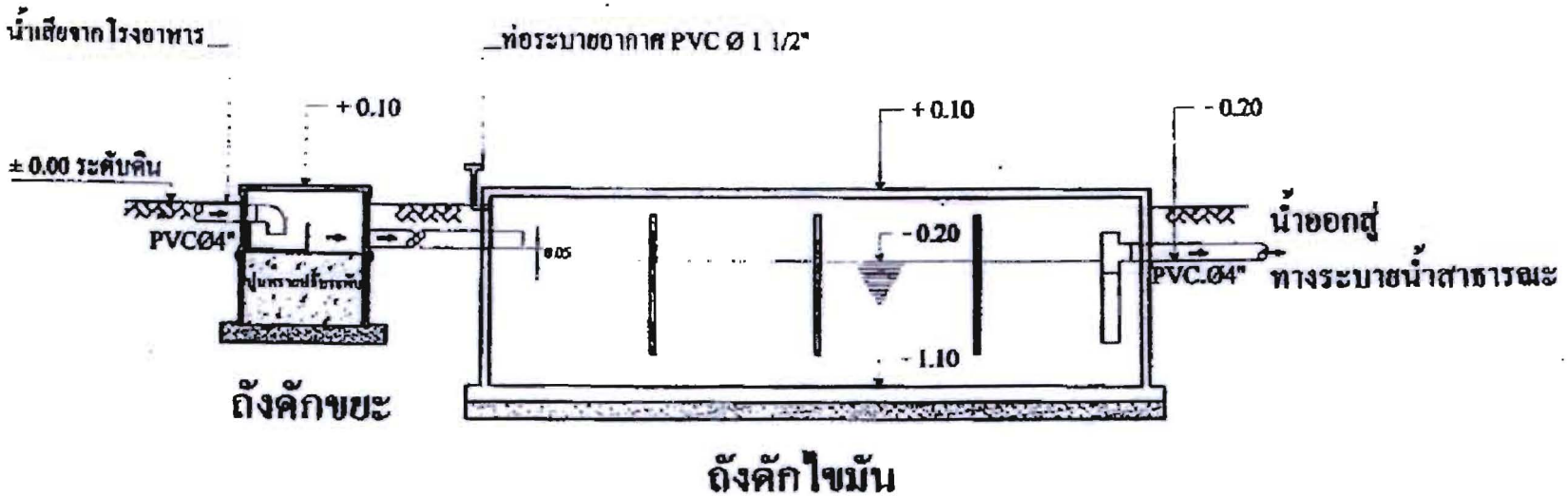

ถังดักไขมันขนาด 4 ลบ.ม. / วัน

ถังดักขยะ ถังปูนซีเมนต์สำเร็จรูปสี่เหลี่ยม0.50x0.40ม. (ฝาซีเมนต์ ท้องตลาด)

ถังดักไขมัน คอนกรีตเสริมเหล็กตามแบบมาตรฐาน 4 ลบ.ม. / วัน

กรมควบคุมมลพิษ สำนักจัดการคุณภาพน้ำ (ส่วนสำเร็จรูปชน)			
โครงการ			
แบบมาตรฐานถังดักไขมันคอนกรีตเสริมเหล็ก			
[illegible]	นาย เจลิม ตะกรุดนาค	นาย ทวีป ณ ระนอง	
[illegible]	นาย สมเดช มณีรัตน์	นาย บรรพต เลี่ยงกลิ่นทุต	
[illegible]	นาย สมชาย ทรงประกอบ	[illegible]	
[illegible]	นาย ชนุชันธ์ ชีรุรัตน์	วันที่	

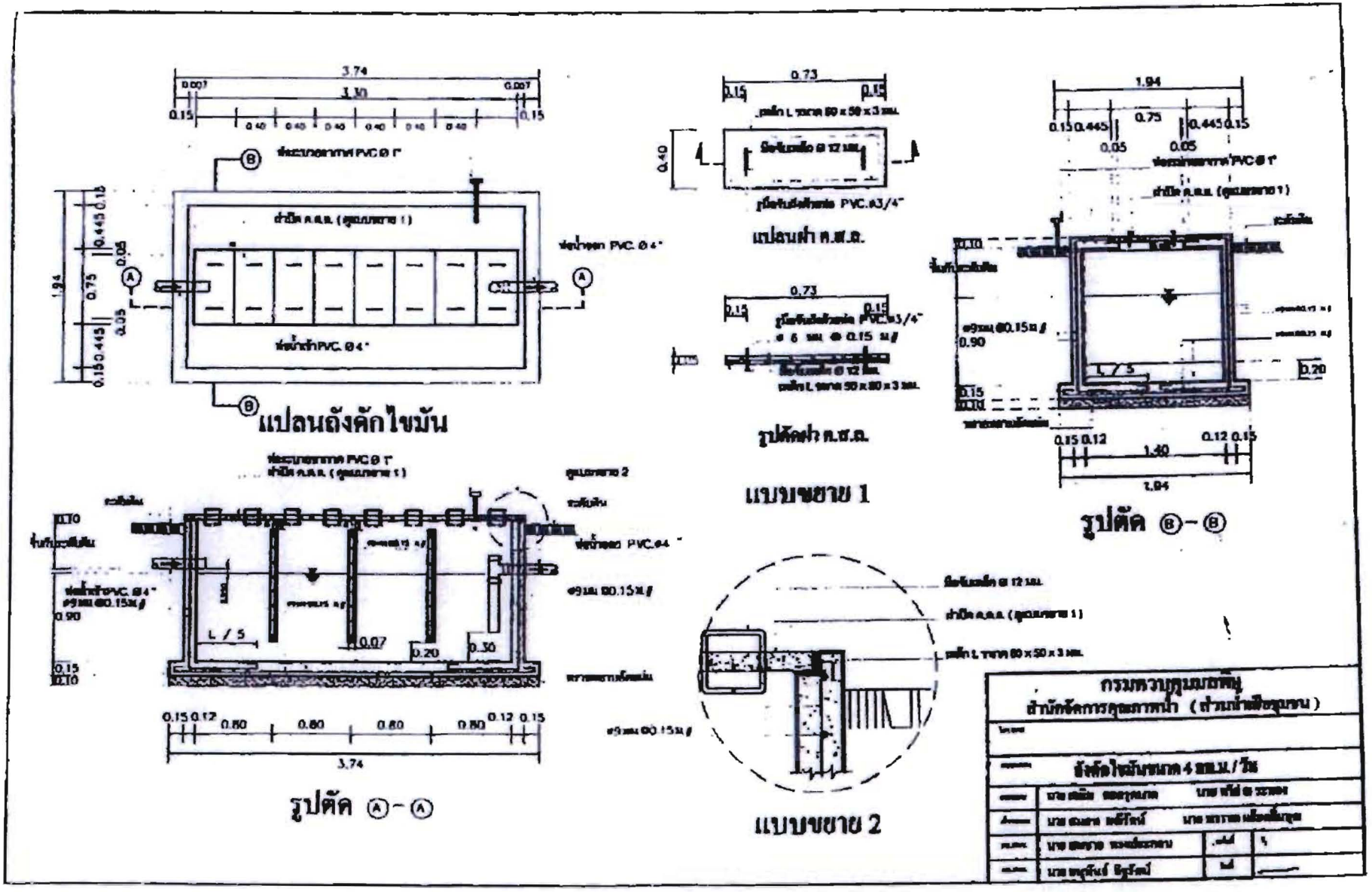
แปลนถังดักไขมัน
แปลนฝา ค.ส.ล.
รูปตัดฝา ค.ส.ล.
แบบขยาย 1
รูปตัด Ⓑ-Ⓑ
รูปตัด Ⓐ-Ⓐ
แบบขยาย 2
กรมควบคุมมลพิษ
สำนักจัดการคุณภาพน้ำ (ส่วนน้ำเสียชุมชน)
ถังดักไขมันขนาด 4 ลบ.ม. / วัน

น้ำทิ้งจากครัว PVC.ø2"–3"

บ่อพักซีเมนต์สี่เหลี่ยมสำเร็จรูปชนิดปิดก้นขนาด 0.40x0.50ม
พร้อมฝา(ท้องตลาด)
ท่อน้ำออกไปเข้าถังดักไขมัน PVC ø 2"–3"

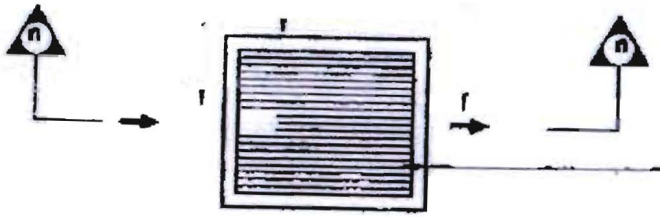

ตะแกรงเหล็กดักขยะ ø 6มม.ระยะห่างตะแกรงห่าง 0.02ม

แปลนถังดักขยะ

น้ำทิ้งจากครัว PVC.ø2"–3"

± ระดับดิน

บ่อพักซีเมนต์สี่เหลี่ยมสำเร็จรูปชนิดปิดก้นขนาด 0.40x0.50ม
พร้อมฝา(ท้องตลาด)
ตะแกรงเหล็กดักขยะ ø 6มม.ระยะห่างตะแกรงห่าง 0.02ม
ท่อน้ำออกไปเข้าถังดักไขมัน PVC ø 2"–3"

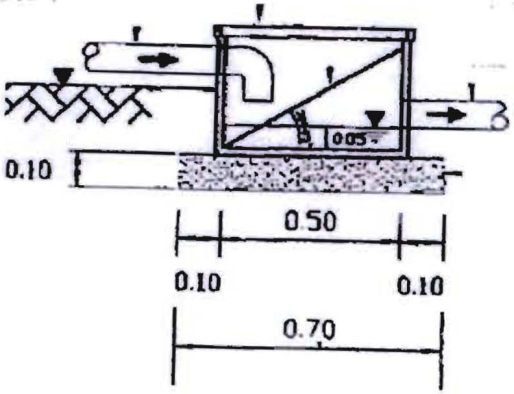

รูปตัด ก–ก

ทรายหยาบอัดแน่น

กรมควบคุมมลพิษ			