ข้อบัญญัติองค์การบริหารส่วนตำบลโป่งนก

เรื่อง การติดตั้งบ่อดักไขมันบำบัดน้ำเสียในอาคาร

พ.ศ. ๒๕๖๘

โดยที่เป็นการสมควรตราข้อบัญญัติองค์การบริหารส่วนตำบลโป่งนก ว่าด้วยการติดตั้งบ่อดักไขมันบำบัดน้ำเสียในอาคาร

อาศัยอำนาจตามความในมาตรา ๗๑ แห่งพระราชบัญญัติสภาตำบลและองค์การบริหารส่วนตำบล พ.ศ. ๒๕๓๗ และที่แก้ไขเพิ่มเติม ประกอบมาตรา ๒๐ (๓) แห่งพระราชบัญญัติการสาธารณสุข พ.ศ. ๒๕๓๕ องค์การบริหารส่วนตำบลโป่งนก โดยความเห็นชอบของสภาองค์การบริหารส่วนตำบลโป่งนกและนายอำเภอเทพสถิต จึงตราข้อบัญญัติไว้ ดังต่อไปนี้

ข้อ ๑ ข้อบัญญัตินี้เรียกว่า “ข้อบัญญัติองค์การบริหารส่วนตำบลโป่งนก เรื่อง การติดตั้งบ่อดักไขมันบำบัดน้ำเสียในอาคาร พ.ศ. ๒๕๖๘”

ข้อ ๒ ข้อบัญญัตินี้ให้ใช้บังคับในเขตองค์การบริหารส่วนตำบลโป่งนก ตั้งแต่วันถัดจากวันประกาศในราชกิจจานุเบกษาเป็นต้นไป

ข้อ ๓ บรรดาข้อบัญญัติองค์การบริหารส่วนตำบล หรือข้อบังคับ กฎ ระเบียบ และคำสั่งอื่นใดขององค์การบริหารส่วนตำบลซึ่งขัดหรือแย้งกับข้อบัญญัตินี้ ให้ใช้ข้อบัญญัตินี้แทน

ข้อ ๔ ในข้อบัญญัตินี้

“อาคาร” หมายความว่า ตึก บ้าน เรือน ร้านค้า ร้านอาหาร สำนักงาน หรือสิ่งปลูกสร้างอย่างอื่นซึ่งบุคคลอาจเข้าอาศัยหรือใช้สอยได้

“บ่อดักไขมัน” หมายความว่า สิ่งที่ใช้แยกจำพวกน้ำมันและไขมันออกจากน้ำซึ่งผ่านการใช้แล้ว

“การระบายน้ำ” หมายความว่า การผันน้ำ การปล่อยน้ำ การเทน้ำ การสาดน้ำ หรือการกระทำอื่นใดที่เป็นการถ่ายเทน้ำ

“แหล่งระบายน้ำ” หมายความว่า ทางหรือท่อระบายน้ำ ลำกระโดง ลำราง คู คลอง แม่น้ำ ทะเลและแหล่งน้ำสาธารณะ แหล่งน้ำธรรมชาติและแหล่งน้ำที่เป็นของเอกชนซึ่งมีทางเชื่อมต่อหรือสามารถไหลไปสู่แหล่งน้ำสาธารณะหรือแหล่งน้ำธรรมชาติได้

“เจ้าพนักงานท้องถิ่น” หมายความว่า นายกองค์การบริหารส่วนตำบลโป่งนก

ข้อ ๕ ข้อบัญญัตินี้ให้ใช้บังคับแก่อาคารที่มีการระบายน้ำทิ้งลงหรือไหลไปสู่แหล่งระบายน้ำและยังไม่มีกฎหมายใดกำหนดมาตรการเกี่ยวกับการกำจัดน้ำมันและไขมันสำหรับอาคารประเภทนั้น

ข้อ ๖ ให้เจ้าของหรือผู้ครอบครองอาคารตามข้อ ๕ ติดตั้งบ่อดักไขมันตามมาตรฐานที่เจ้าพนักงานท้องถิ่นประกาศกำหนด

ให้เจ้าของหรือผู้ครอบครองอาคารที่มีการปลูกสร้างใหม่ดำเนินการติดตั้งบ่อดักไขมันสำหรับอาคารนั้นให้แล้วเสร็จก่อนเข้าอยู่อาศัยหรือใช้สอย และหากอาคารใดอยู่ระหว่างการปลูกสร้างใหม่ในวันที่ข้อบัญญัตินี้มีผลใช้บังคับก็ให้ดำเนินการติดตั้งบ่อดักไขมันตามข้อบัญญัตินี้เช่นเดียวกัน

ข้อ ๗ ให้เจ้าของหรือผู้ครอบครองอาคารตามข้อ ๕ เก็บ ขนน้ำมันหรือไขมันในบ่อดักไขมันไปกำจัดและซ่อมแซมบำรุงรักษาบ่อดักไขมันให้อยู่ในสถานที่ใช้การได้ตามปกติอยู่เสมอ

ข้อ ๘ ผู้ใดผ่าฝืนข้อบัญญัตินี้ ต้องระวางโทษปรับไม่เกินหนึ่งพันบาท

ข้อ ๙ ให้เจ้าพนักงานท้องถิ่นประกาศและประชาสัมพันธ์ให้ประชาชนทราบถึงการปฏิบัติตามข้อบัญญัตินี้

ข้อ ๑๐ ให้เจ้าพนักงานท้องถิ่นมีอำนาจยกเว้นการปฏิบัติตามข้อบัญญัตินี้ตามความจำเป็น โดยพิจารณาถึงสภาพลักษณะหรือการใช้ประโยชน์ของอาคาร หรือสภาพของพื้นที่ เช่น พื้นที่บนภูเขา พื้นที่เกษตรกรรม พื้นที่ในชนบท

ข้อ ๑๑ ให้นายกองค์การบริหารส่วนตำบลโป่งนกเป็นผู้รักษาการตามข้อบัญญัตินี้ และให้มีอำนาจออกประกาศ หรือคำสั่ง เพื่อปฏิบัติการเป็นไปตามข้อบัญญัตินี้

ประกาศ ณ วันที่ ๓๐ กรกฎาคม พ.ศ. ๒๕๖๘
วชิรพงศ์ ขุนทดธีรสวัสดิ์
นายกองค์การบริหารส่วนตำบลโป่งนก

ข้อกำหนดและวิธีการติดตั้งบ่อดักไขมัน องค์การบริหารส่วนตำบลโป่งนก
เรื่อง การติดตั้งบ่อดักไขมันบำบัดน้ำเสียในอาคาร
พ.ศ. ๒๕๖๘

วิธีการติดตั้งบ่อดักไขมันบำบัดน้ำเสียในอาคารน้ำเสียในอาคาร พ.ศ. ๒๕๒๕ กำหนดให้เจ้าของหรือผู้ครอบครองอาคารที่มีการระบายน้ำทิ้งลงหรือไหลไปสู่ตามความในข้อ ๖ ของข้อบัญญัติองค์การบริหารส่วนตำบลโป่งนก เรื่อง การติดตั้งบ่อดักไขมันบำบัดน้ำเสียในอาคาร พ.ศ. ๒๕๖๘ และยังไม่มีกฎหมายใต้กำหนดมาตรการเกี่ยวกับการกำจัดน้ำมันและไขมันสำหรับอาคารประเภทนั้น ทำการติดตั้งบ่อดักไขมันตามมาตรฐานที่เจ้าพนักงานท้องถิ่นประกาศกำหนดนั้น ตำบลโป่งนกจึงได้กำหนดมาตรฐานแบบบ่อดักไขมัน วิธีการก่อสร้างบ่อดักไขมันและรายละเอียดบ่อดักไขมันเพื่อบำบัดน้ำเสียเพื่อให้เจ้าของหรือผู้ครอบครองอาคารในเขตองค์การบริหารส่วนตำบลใช้ในการดำเนินการก่อสร้างและติดตั้ง ดังนี้

๑. รูปแบบบ่อดักไขมัน

บ่อดักไขมันมี ๓ รูปแบบตามความเหมาะสม ดังนี้

๑.๑ บ่อดักไขมันแบบสำเร็จรูป การติดตั้งสำหรับใช้ในครัวเรือนที่พักอาศัยทั่วไป โดยเลือกขนาดปริมาตรตามจำนวนสมาชิกในครัวเรือน

๑.๒ บ่อดักไขมันแบบวงขอบซีเมนต์ การติดตั้งใช้งานเหมาะสมสำหรับบ้านเรือนทั่วไปและสถานประกอบการที่มีขนาดเล็ก เช่น ร้านอาหาร โดยประยุกต์ใช้วงขอบซีเมนต์สำเร็จรูปบ่อดักไขมันได้ การติดตั้งฝังไว้บนพื้นดินหรือใต้ดินและกักเก็บน้ำเสียได้อย่างน้อย ๕ ชั่วโมง

๑.๓ บ่อดักไขมันแบบสร้างในที่ การติดตั้งใช้งานเหมาะสมสำหรับสถานที่ประกอบการขนาดใหญ่ เช่น ภัตตาคาร ศูนย์อาหาร โรงอาหาร และตลาด การติดตั้งโดยสร้างบ่อดักไขมันบนพื้นที่และสามารถกักเก็บน้ำเสียอย่างน้อย ๖ ชั่วโมง

๒. วิธีการก่อสร้างบ่อดักไขมัน

๒.๑ บ่อดักไขมันชนิดสำเร็จรูปอาจติดตั้งบนพื้นหรือฝังในพื้นสำหรับบ้านพักอาศัยภายในแยกเป็น ๒ ส่วน คือส่วนที่เป็นตะแกรงกรองเศษอาหาร และส่วนที่ดักไขมัน

๒.๑.๑ วัสดุและอุปกรณ์ในการก่อสร้าง ประกอบด้วย

(๑) บ่อดักไขมันแบบสำเร็จรูปที่จำหน่ายตามร้านสุขภัณฑ์ท้องตลาดขนาดเล็ก

(๒) คีมตัดท่อ PVC หรือใบเลื่อยเหล็ก

(๓) ข้องอ PVC และข้อต่อตรง PVC ขนาดตามที่ระบุในข้อ (๒)

๒.๑.๒ วิธีการก่อสร้าง

(๑) วางบ่อดักไขมันสำเร็จรูปในบริเวณที่อยู่ใกล้อ่างล้างจาน และพื้นที่ความราบเรียบเสมอกันหรืออาจฝังลงพื้นโดยให้ระดับท่อเข้าของบ่อดักไขมันอยู่ต่ำกว่าระดับสะดืออ่างล้างจาน และท่อน้ำออกอยู่สูงกว่าระดับพื้น

(๒) วัดระยะท่อ PVC จากท่อน้ำทิ้งที่ต่อจากสะดืออ่างล้างจานถึงตำแหน่งท่อน้ำเข้าบ่อดักไขมันสำเร็จรูป และวัดระยะท่อ PVC จากท่อน้ำออกของบ่อดักไขมันจนถึงท่อระบายน้ำสาธารณะหรือคูคลองตามธรรมชาติ

(๓) ตัดท่อ PVC ทั้งสองช่วงตามขนาดที่วัดในข้อ (๒) ด้วยคีมตัดท่อหรือใบเลื่อยเหล็ก

(๔) ต่อท่อ PVC จากอ่างล้างจานเข้ากับท่อน้ำเข้าบ่อดักไขมันด้วยข้องอ PVC จากนั้นต่อท่อน้ำทิ้งบ่อดักไขมันด้วยข้อต่อตรง PVC ลงสู่ท่อระบายน้ำสาธารณะ คู คลองธรรมชาติ อาจทาด้วยน้ำยาประสานท่อ และยึดท่อด้วยสายรัดกับพื้นหรือผนัง

๒.๒ บ่อดักไขมันแบบติดตั้งในที่แบบวงขอบซีเมนต์ สำหรับบ้านพักอาศัย สถานประกอบการ

๒.๒.๑ วัสดุและอุปกรณ์ในการก่อสร้าง

(๑) ปูนซีเมนต์ปอร์ตแลนด์

(๒) ทรายหยาบและทรายละเอียด

(๓) เหล็กเส้นกลม RB ขนาด ๐.๙ มิลลิเมตร

(๔) วงขอบซีเมนต์สำเร็จรูป มีขนาดเส้นผ่าศูนย์กลาง

ขนาด ๐.๘๐ เมตร สูง ๐.๓๐ - ๐.๔๐ เมตร

ขนาด ๑.๘๐ เมตร สูง ๐.๓๕ - ๐.๔๐ เมตร

ขนาด ๐.๘๐ เมตร สูง ๐.๔๐ - ๐.๔๕ เมตร

(๕) ท่อ PVC ชั้น ๘.๕ ท่อน้ำเข้า ขนาด ๐.๗ มิลลิเมตร หรือใหญ่กว่าท่อน้ำออก ขนาด ๐. ๑๐๐ มิลลิเมตร หรือใหญ่กว่า

๒.๒.๒ วิธีการก่อสร้าง

(๑) ขุดหลุมลึกลงไป โดยดูระดับท่อน้ำที่ออกจากแหล่งน้ำเสียเข้ามาท่อน้ำ ๕๐ เซนติเมตร โดยรอบหรือพอสมควร เมื่อขุดได้ระดับแล้วให้ดูว่าดินก้นหลุมมีความแน่นพอที่จะรับน้ำหนักบ่อได้หรือไม่ เมื่อพิจารณาแล้วให้ดำเนินการ ดังนี้

- กรณีดินมีความแข็งแรงและแน่นพอที่รับน้ำหนักได้ให้ทำการใส่ทรายหยาบก้นหลุมบดอัดแน่นความหนาประมาณ ๑๐ เซนติเมตร

- กรณีดินมีความอ่อนนุ่มหรือเป็นดินเหนียว ใช้วิธีตอกเสาเข็มไม้ ขนาด ๔ - ๘ นิ้ว ความยาว ๓ - ๖ เมตร แล้วเสริมด้วยทรายรองพื้น ๑๐ เซนติเมตร โดยให้หัวเสาเข็มโผล่พ้นทราย ๓ - ๖ เซนติเมตร

(๒) ผูกเหล็กเส้นกลมขนาด ๙ มิลลิเมตร เป็นตะแกรงวงกลมระยะห่าง ๒๐ X ๒๐ เซนติเมตร

(๓) เทคอนกรีตอัตราส่วน ๑ : ๒ หนา ๑๐ เซนติเมตร โดยให้เนื้อคอนกรีตหุ้มท่อหัวเสาเข็มประมาณ ๒ - ๓ เซนติเมตร วงขอบซีเมนต์เป็นแบบปิดกั้นก็ให้วางได้เลย แต่ถ้าเป็นวงขอบซีเมนต์ธรรมดา เมื่อวางแล้วให้ทำการยาแนวด้วย

(๔) นำวงขอบซีเมนต์สำเร็จรูปมาวางที่คอนกรีตกันหลุมที่เตรียมไว้โดยทาปูนทรายที่ก้นวงขอบซีเมนต์เพื่อป้องกันรั่วซึม จากนั้นเอาวงขอบซีเมนต์วางซ้อนทับตามจำนวนที่ได้กำหนดไว้แล้วยาแนวรอบ โดยอัตราส่วนผสมปูนทราย ยาแนว ปูนทราย เท่ากับ ๒ : ๑ พร้อมทั้งทำการเจาะต่อท่อระบายน้ำกลบฝังดินรอบตัวบ่อให้แน่นแล้วปิดด้วยฝาปูน

(๕) การต่อรับน้ำเข้าและน้ำออกจากบ่อดักไขมัน ให้ทำการต่อรับท่อน้ำทิ้งออกจากจุดปรุงอาหารหรือจากจุดล้างจานหรือภาชนะอื่น ๆ ที่มีไขมันเกาะติด โดยใช้ท่อ PVC ชั้น ๘.๕

ขนาดขึ้นอยู่กับรูปแบบหรือความเหมาะสม แต่ขนาดของท่อต้องไม่เล็กกว่าท่อเดิมที่ออกมา ส่วนน้ำทิ้งใช้ท่อ PVC ชั้น ๘.๕ หรือใหญ่กว่า โดยให้ท่อรับน้ำที่ออกจากบ่อดักไขมันไปลงแหล่งน้ำสาธารณะหรือรางน้ำ คู คลองตามพื้นที่นั้น ๆ โดยไม่ให้ปากท่อที่ออกจมอยู่ในน้ำเพื่อให้น้ำมีการระบายออกจากตัวบ่อดักไขมันได้ดี

๒.๓ บ่อดักไขมันแบบสร้างในที่ สำหรับสถานประกอบการขนาดใหญ่

๒.๓.๑ วัสดุและอุปกรณ์ในการก่อสร้าง

(๑) ปูนซีเมนต์ปอร์ตแลนด์

(๒) ทรายหยาบ

(๓) เหล็กเส้นกลม RB ขนาด ๐.๙ มิลลิเมตร

(๔) ท่อ PVC ชั้น ๘.๕ ท่อน้ำเข้าขนาด ๐.๗๕ มิลลิเมตร หรือใหญ่กว่าท่อน้ำออก ขนาด ๐.๑๐๐ มิลลิเมตร หรือใหญ่กว่า

๒.๓.๒ วิธีการก่อสร้าง

(๑) ขุดหลุมลึกลงไป โดยดูระดับท่อน้ำที่ออกจากแหล่งน้ำเสียเข้ามาท่อน้ำเข้าบ่อดักไขมันโดยขุดให้มีความกว้างโดยรอบขนาดของบ่อคอนกรีตเสริมเหล็ก ประมาณ ๐.๘๐ -๑.๐๐ เมตร หรือตามความเหมาะสมของสภาพพื้นที่ เมื่อขุดได้ระดับความเหมาะสมของสภาพพื้นที่แล้วให้ดูว่าดินก้นหลุมมีความแน่นพอที่จะรับน้ำหนักบ่อดักไขมันคอนรีตเสริมเหล็กได้หรือไม่ เมื่อพิจารณาแล้วให้ดำเนินการ ดังนี้

- กรณีดินมีความแข็งแรงและแน่นพอที่รับน้ำหนักได้ ให้ทำการใส่ทรายหยาบก้นหลุมบดอัดแน่น ความหนาประมาณ ๑๐ เซนติเมตร

- กรณีดินมีความอ่อนนุ่มหรือเป็นดินเหนียว ให้ทำการตอกเสาเข็ม (ขนาดของเสาเข็มให้เป็นไปตามหลักทางด้านวิศวกรรมโยธา) แล้วใส่ทรายรองพื้นอัดแน่น ความหนา ๑๐ เซนติเมตร ให้หัวเสาเข็มพ้นทรายรองพื้นขึ้นมาประมาณ ๒ - ๓ เซนติเมตร

(๒) ผูกเหล็กเส้นกลมขนาด ๐.๙ มิลลิเมตร เพื่อทำฐานและโครงสร้าง

(๓) เทคอนกรีตอัตราส่วน ๑ : ๒ : ๕ ที่ฐานพื้นบ่อดักไขมันก่อนโดยให้เนื้อคอนกรีตหุ้มท่อหัวเสาเข็มประมาณ ๒ - ๓ เซนติเมตร ของตัวบ่อดักไขมัน

(๔) ประกอบแบบโดยใช้ไม้แบบที่มีผิวเรียบไม่บิดงอแล้วยึดค้ำยันแบบให้แน่นป้องกันไม่ให้ไม้แบบระเบิดหรือโก่งงอเสียรูป จากนั้นนำน้ำสะอาดรดไม้แบบให้ทั่ว จึงทำการเทคอนกรีต อัตราส่วน ๑ : ๒ ลงไป ในไม้แบบโครงสร้างแล้วกระทุ้งคอนกรีตเพื่อไม่ให้เกิดฟองอากาศ เพราะจะมีการรั่วซึมได้

(๕) การถอดไม้แบบ ให้ทำการถอดไม้แบบหลังจากเทคอนกรีตแล้วประมาณ ๓ – ๕ วัน แล้วให้ตรวจสอบว่ามีรอยรั่วซึมหรือไม่ ถ้ามีให้ทำการอุดทันที

(๖) การต่อรับน้ำเข้าและน้ำออกจากบ่อดักไขมัน ให้ทำการต่อรับท่อน้ำทิ้งที่ออกจากจุดปรุงอาหารหรือจากจุดล้างจานหรือภาชนะอื่น ๆ แต่ต้องไม่มีขนาดเล็กกว่าของเดิมที่ออกมาส่วนน้ำทิ้งให้ต่อรับน้ำทั้งที่ออกจากบ่อดักไขมันไปลงแหล่งระบายน้ำสาธารณะหรือรางน้ำ คู คลองตามพื้นที่นั้น ๆ โดยไม่ให้ปากท่อที่ออกจมอยู่ในน้ำเพื่อให้มีการระบายน้ำทิ้งได้ดี

๓. รายละเอียดบ่อดักไขมันเพื่อบำบัดน้ำเสีย

บ่อดักไขมันเป็นอุปกรณ์สำหรับแยกไขมันไม่ให้ไหลปนไปกับน้ำทิ้งและช่วยดักเศษอาหารด้วยในตัวตัวบ่อแบ่งได้ ๒ ส่วนซึ่งเชื่อมต่อกัน

ส่วนที่ ๑ จะมีตะแกรงดักขยะซึ่งใช้ในการดักเศษอาหาร ตะแกรงนี้สามารถแยกออกมาได้ เพื่อให้สามารถนำเศษอาหารออกไปทิ้งและทำความสะอาดได้ ส่วนน้ำจะไหลผ่านตะแกรงลอดแผ่นกั้นเข้า

ส่วนที่ ๒ ซึ่งจะทำหน้าที่ดักไขมันคือจะขังน้ำเสียไว้ระยะหนึ่งเพื่อให้ไขมัน และน้ำมันที่ปะปนอยู่ในน้ำลอยขึ้นมาบนผิวน้ำ ซึ่งเมื่อสะสมจนมีปริมาณมากก็สามารถตักออกไปทิ้งได้ ส่วนน้ำที่ถูกแยกเอาไขมันออกก็จะไหลออกทางช่องระบายน้ำต่อไป

๔. การใช้งานและการดูแลรักษา

๔.๑ ต้องติดตั้งตะแกรงดักขยะก่อนเข้าบ่อดักไขมัน

๔.๒ ต้องไม่ทะลวงหรือแทงผลักให้เศษขยะไหลผ่านตะแกรงเข้าไปในบ่อดักไขมัน

๔.๓ ต้องไม่นำตะแกรงดักขยะออกไม่ว่าจะชั่วคราวหรือถาวร

๔.๔ ต้องหมั่นโกยเศษขยะที่ดักกรองไว้หน้าตะแกรงออกสม่ำเสมอ

๔.๕ ห้ามนำน้ำจากส่วนอื่น ๆ เช่น น้ำล้างมือ น้ำอาบ น้ำชัก น้ำฝน ฯลฯ เข้ามาในบ่อดักไขมัน

๔.๖ ต้องหมั่นตักไขมันออกจากบ่อดักไขมันอย่างน้อยทุกสัปดาห์ นำไขมันที่ตักได้ใส่ภาชนะปิดมิดชิดและรวมไปกับขยะมูลฝอยเพื่อนำไปกำจัดต่อไป

๔.๗ ต้องหมั่นตรวจดูท่อระบายน้ำที่รับน้ำจากบ่อดักไขมัน หากมีไขมันอยู่เป็นก้อนหรือคราบต้องทำตามข้อ ๖ ถี่ขึ้นมากกว่าเดิม

แบบบ่อดักไขมันชนิดสำเร็จรูป
อาจติดตั้งบนพื้นหรือผังในพื้นสำหรับบ้านพักอาศัยภายในแยกเป็นสองส่วน
คือ ส่วนที่เป็นตะแกรงกรองเศษอาหารและส่วนที่ดักไขมัน

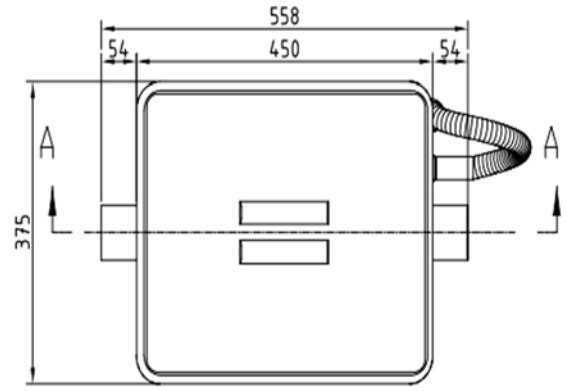

PLAN
SCALE NTS

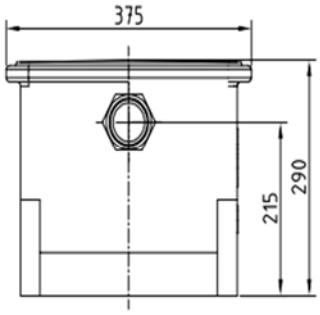

SIDE VIEW 1
SCALE NTS

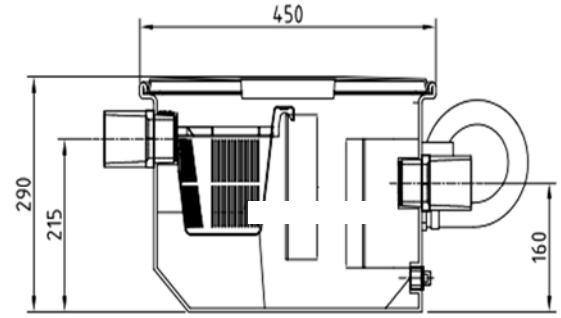

SECTION A – A
SCALE NTS

GT-15S-PP

รายการ	รายละเอียด
1.ตัวถัง	วัสดุ PE , (POLYETHYLENE) ความจุ 15 ลิตร
2.ฝาถัง	วัสดุ PE , (POLYETHYLENE)
3.ข้อต่อท่อเข้า-ออก	ต่อตรง 2"
4.ท่อ DRAIN บน	สายออน 1"

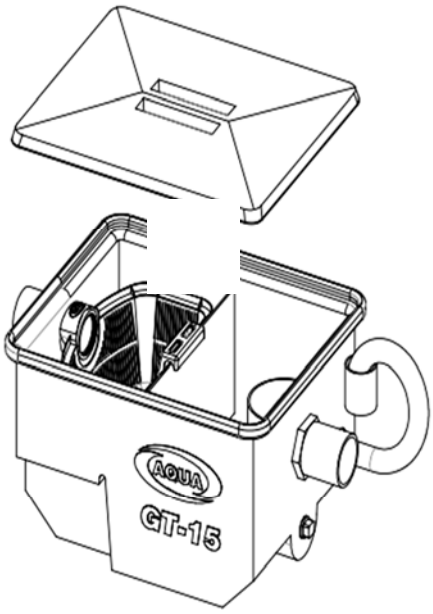

ISO VIEW

แบบบ่อดักไขมันแบบติดตั้งในที่แบบวงขอบซีเมนต์สำหรับบ้านพักอาศัย สถานประกอบการ

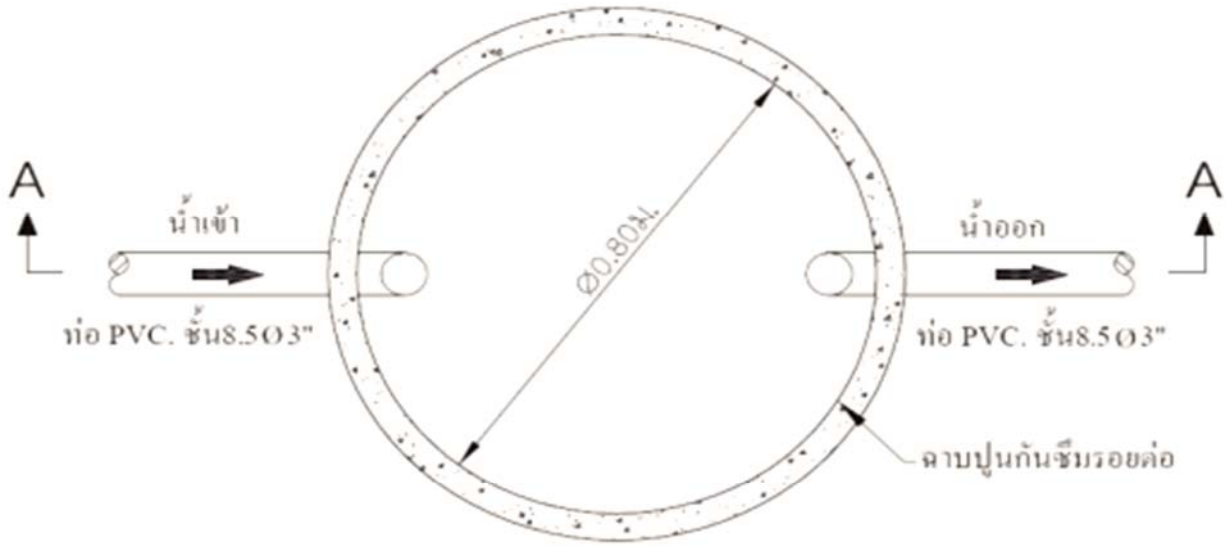

ก) แปลนภาพด้านบนของบ่อดักไขมันแบบวงขอบซีเมนต์

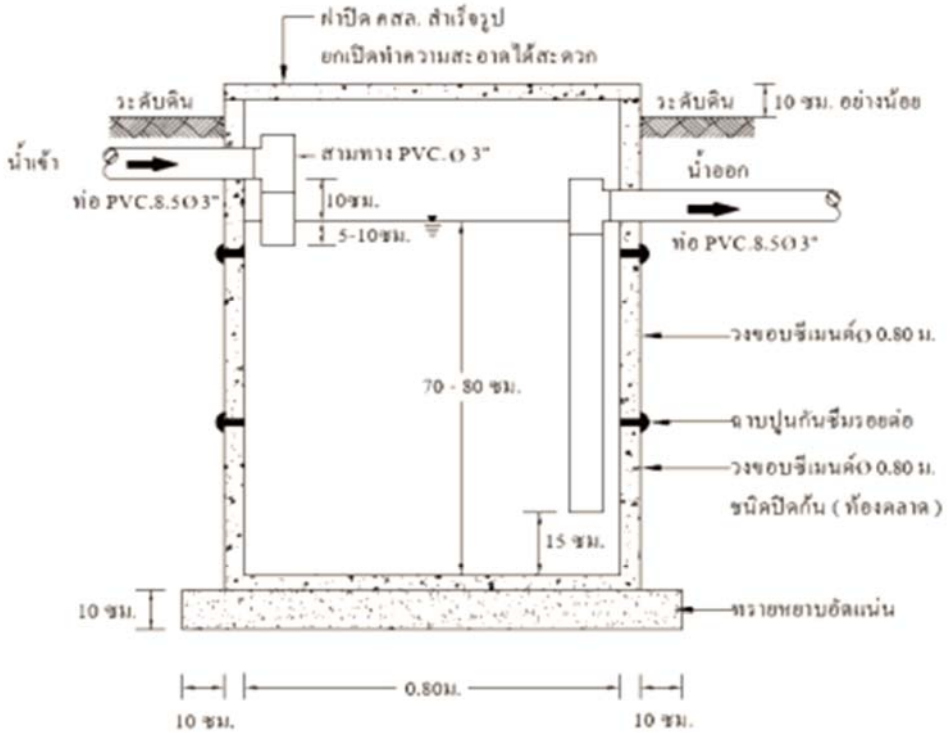

ข) แปลนภาพตัดขวางตามแนว A-A บ่อดักไขมันแบบวงขอบซีเมนต์

แบบบ่อดักไขมันแบบสร้างในที่สำหรับสถานประกอบการขนาดใหญ่

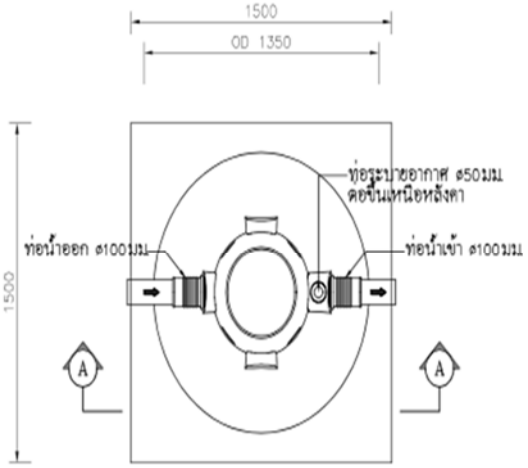

PLAN (GT-1000-FP-Special)
SCALE NTS

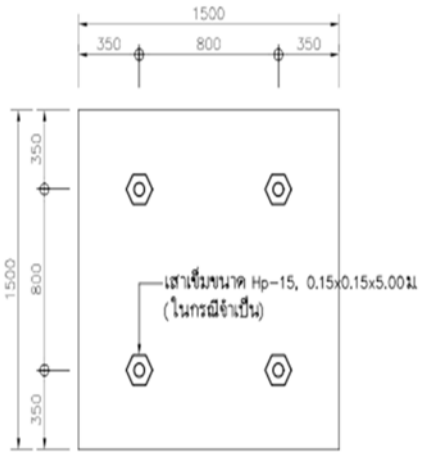

LAY-OUT OF PILING

S-1GT-01

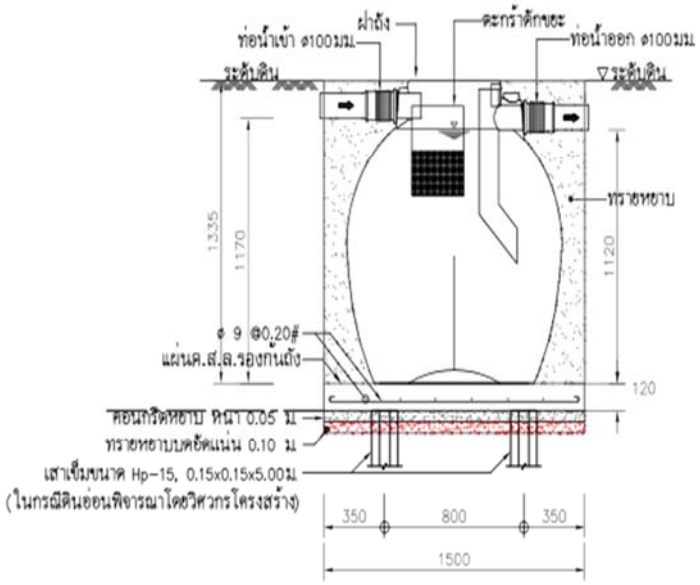

SECTION Ⓐ Ⓐ
SCALE NTS

MODEL : GT-1000-FP-Special			
TANK MATERIAL : FIBERGLASS REINFORCE PLASTIC : FP			
NO.	ITEM	DETAIL	
1.	GREASE TRAP TANK	TOTAL VOLUME	1.08 CU.M.
2.	SCREEN BASKET	MATERIAL STAINLESS SIEVE 5 mm.	1 SET
3.	PIPE	INLET PIPE / OUTLET PIPE AIR VENT	PE ø100 mm. CLASS PN.4 PVC ø55 mm. CLASS 13.5
4.	COVER	CD-Heavy duty 500mm.-25 ton-ฝาเหล็ก	1 SET.
5.	WEIGHT	TANK WATER	100 Kg. 1100 Kg.

หมายเหตุ
- โครงสร้างถนนฐานรากที่ระบุในแบบขยายเป็นแนวทางการติดตั้ง ในกรณีสภาพดินอ่อน, ติดตั้งลึกกว่าปกติ หรือ ใช้เป็นพื้นที่รับน้ำหนักของโครงสร้างด้านบน จำเป็นต้องอยู่ภายใต้การควบคุม และพิจารณาโดยวิศวกรโครงสร้าง เท่านั้น
- โครงสร้างฐานรากออกแบบมาสำหรับกรณีถังบำบัดติดตั้งเท่ากับระดับผิวดินเท่านั้น (Ground Level)
- ตัวถังบำบัดสามารถติดตั้งที่ระดับความลึกไม่เกิน 45 ซม. จากผิวดินโดยที่ไม่ทำให้ตัวถังเสียหาย
- SLOPE ของท่อที่เชื่อมระหว่างถังคือไม่ต่ำกว่า 1:100 จากผิวดินโดยที่ไม่ทำให้ตัวถังเสียหาย