ข้อบัญญัติองค์การบริหารส่วนตำบลปากคาด

เรื่อง การติดตั้งบ่อดักไขมันบำบัดน้ำเสียในอาคาร

พ.ศ. ๒๕๖๘

โดยที่เป็นการสมควรตราข้อบัญญัติองค์การบริหารส่วนตำบลปากคาด ว่าด้วยการการติดตั้งบ่อดักไขมันบำบัดน้ำเสียในอาคาร

อาศัยอำนาจตามความใน มาตรา ๗๑ แห่งพระราชบัญญัติสภาตำบลและองค์การบริหารส่วนตำบล พ.ศ. ๒๕๓๗ และที่แก้ไขเพิ่มเติม ประกอบมาตรา ๗๐ แห่งพระราชบัญญัติส่งเสริมและรักษาคุณภาพสิ่งแวดล้อมแห่งชาติ พ.ศ. ๒๕๓๕ และมาตรา ๑๘ มาตรา ๒๐ (๓) และมาตรา ๔๔ แห่งพระราชบัญญัติการสาธารณสุข พ.ศ. ๒๕๓๕ องค์การบริหารส่วนตำบลปากคาด โดยความเห็นชอบของสภาองค์การบริหารส่วนตำบลปากคาดและนายอำเภอปากคาด จึงตราข้อบัญญัติไว้ ดังต่อไปนี้

ข้อ ๑ ข้อบัญญัตินี้เรียกว่า “ข้อบัญญัติองค์การบริหารส่วนตำบลปากคาด เรื่อง การติดตั้งบ่อดักไขมันบำบัดน้ำเสียในอาคาร พ.ศ. ๒๕๖๘”

ข้อ ๒ ข้อบัญญัตินี้ให้ใช้บังคับในเขตองค์การบริหารส่วนตำบลปากคาด ตั้งแต่วันถัดจากวันประกาศในราชกิจจานุเบกษาเป็นต้นไป

ข้อ ๓ ให้ยกเลิกข้อบัญญัติองค์การบริหารส่วนตำบลปากคาด เรื่อง การติดตั้งบ่อดักไขมันบำบัดน้ำเสียในอาคาร พ.ศ. ๒๕๖๕

ข้อ ๔ ในข้อบัญญัตินี้

“อาคาร” หมายความว่า ตึก บ้าน เรือน ร้านค้า ร้านอาหาร สำนักงานหรือสิ่งปลูกสร้างอย่างอื่นซึ่งบุคคลอาจเข้าอาศัยหรือใช้สอยได้

“บ่อดักไขมัน” หมายความว่า สิ่งที่ใช้แยกจำนวนน้ำมันและไขมันออกจากน้ำ ซึ่งผ่านการใช้แล้ว

“การระบายน้ำ” หมายความว่า การผันน้ำ การปล่อยน้ำ การเทน้ำ การสาดน้ำ หรือการกระทำอื่นใดที่เป็นการถ่ายเทน้ำ

“แหล่งระบายน้ำ” หมายความว่า ทางหรือท่อระบายน้ำ ลำกระโดง ลำราง คู คลอง แม่น้ำ ทะเล และแหล่งน้ำสาธารณะ แหล่งน้ำธรรมชาติและแหล่งน้ำที่เป็นของเอกชน ซึ่งทางเชื่อมต่อหรือสามารถไหลไปสู่แหล่งน้ำสาธารณะหรือแหล่งน้ำธรรมชาติได้

“เจ้าพนักงานท้องถิ่น” หมายความว่า นายกองค์การบริหารส่วนตำบลปากคาด

ข้อ ๕ ข้อบัญญัตินี้ให้ใช้บังคับแก่อาคารที่มีการระบายน้ำทิ้งลงหรือไหลไปสู่แหล่งระบายน้ำและยังไม่มีกฎหมายใดกำหนดมาตรการเกี่ยวกับการกำจัดน้ำมันและไขมันสำหรับอาคารประเภทนั้น

ข้อ ๖ ให้เจ้าของหรือผู้ครอบครองอาคารตามข้อ ๕ ติดตั้งบ่อดักไขมันตามมาตรฐานที่เจ้าพนักงานท้องถิ่นกำหนด

ให้เจ้าของหรือผู้ครอบครองอาคารที่มีการปลูกสร้างใหม่ดำเนินการติดตั้งบ่อดักไขมันสำหรับอาคารนั้นให้แล้วเสร็จก่อนเข้าอาศัยหรือใช้สอย และหากอาคารใดอยู่ระหว่างการปลูกสร้างใหม่ในวันที่ข้อบัญญัตินี้มีผลใช้บังคับก็ให้ดำเนินการติดตั้งบ่อดักไขมันตามข้อบัญญัตินี้เช่นเดียวกัน

ข้อ ๗ ให้เจ้าของหรือผู้ครอบครองอาคารตามข้อ ๕ เก็บ ขน น้ำมันหรือไขมันในบ่อดักไขมันไปกำจัดและซ่อมแซมบำรุงรักษาบ่อดักไขมันให้อยู่ในสภาพที่ใช้การได้ตามปกติเสมอ

ข้อ ๘ ผู้ใดฝ่าฝืนข้อบัญญัตินี้ ต้องระวางโทษปรับไม่เกินหนึ่งพันบาท

ข้อ ๙ ให้เจ้าพนักงานท้องถิ่นประกาศและประชาสัมพันธ์ให้ประชาชนทราบถึงการปฏิบัติตามข้อบัญญัตินี้

ข้อ ๑๐ ให้เจ้าพนักงานท้องถิ่นมีอำนาจยกเว้นการปฏิบัติตามข้อบัญญัตินี้ ตามความจำเป็นโดยพิจารณาถึงสภาพ ลักษณะ หรือการใช้ประโยชน์ของอาคาร หรือสภาพพื้นที่ เช่น พื้นที่บนภูเขา พื้นที่เกษตรกรรม พื้นที่ในชนบท

ข้อ ๑๑ ให้นายกองค์การบริหารส่วนตำบลปากคาดเป็นผู้รักษาการตามข้อบัญญัตินี้และให้มีอำนาจออกระเบียบ ประกาศ หรือคำสั่ง เพื่อปฏิบัติการให้เป็นไปตามข้อบัญญัตินี้

ประกาศ ณ วันที่ ๓๐ กรกฎาคม พ.ศ. ๒๕๖๘
บุญเหลือ ราชภักดี
นายกองค์การบริหารส่วนตำบลปากคาด

ข้อกำหนดมาตรฐานขนาดบ่อดักไขมันและแบบมาตรฐานการก่อสร้างบ่อดักไขมัน

๑. มาตรฐานขนาดบ่อดักไขมัน

๑.๑ มาตรฐานขนาดบ่อดักไขมันแบบวงขอบซีเมนต์สำหรับบ้านพักอาศัย

จำนวนคน	ปริมาตรบ่อที่ต้องการ (ลบ.ม.)	ขนาดบ่อ		จำนวนบ่อ (บ่อ)
		เส้นผ่าศูนย์กลาง	ความลึกน้ำ (ม.)	
๕	๐.๑๗	๐.๘	๐.๔๐	๑
๕-๑๐	๐.๓๔	๐.๘	๐.๗๐	๑
๑๐-๑๕	๐.๕๑	๑.๐	๐.๗๐	๑
๑๕-๒๐	๐.๖๘	๑.๒	๐.๖๐	๑
๒๐-๒๕	๐.๘๕	๑.๒	๐.๘๐	๑

๑.๒ มาตรฐานขนาดบ่อดักไขมันแบบวงขอบซีเมนต์สำหรับสถานประกอบการขนาดเล็ก

จำนวนคน	ปริมาตรบ่อที่ต้องการ (ลบ.ม.)	ขนาดบ่อ		จำนวนบ่อ (บ่อ)
		เส้นผ่าศูนย์กลาง	ความลึกน้ำ (ม.)	
๒๕-๓๐	๑.๐๒	๑.๐	๐.๗๐	๒
๓๐-๓๕	๑.๑๙	๑.๐	๐.๘๐	๒
๓๕-๔๐	๑.๓๖	๑.๒	๐.๖๐	๒
๔๐-๔๕	๑.๕๓	๑.๒	๐.๗๐	๒
๔๕-๕๐	๑.๗	๑.๒	๐.๘๐	๒

๑.๓ มาตรฐานขนาดบ่อดักไขมันแบบสร้างในที่ สำหรับสถานประกอบการขนาดใหญ่

ขนาดพื้นที่ (ตารางเมตร)	ปริมาตรบ่อที่ต้องการ (ลบ.ม.)	ขนาดบ่อ (ม.)		
		ความลึกน้ำ	กว้าง	ยาว
๓๐	๐ ๒๐	๐.๔๐	๐.๕๐	๑.๐๐
๑๐-๒๕	๐.๔๗	๐.๖๐	๐.๖๐	๑.๓๐
๒๕-๕๐	๐.๙๖	๐.๗๕	๐.๘๐	๑.๖๐
๕๐-๗๕	๑.๕๐	๐.๗๕	๑.๐๐	๒.๐๐
๗๕-๑๐๐	๑.๙๔	๐.๘๐	๑.๑๐	๒.๒๐
๑๐๐-๑๒๕	๒.๔๕	๐.๘๕	๑.๒๐	๒.๔๐
๑๒๕-๑๕๐	๒.๘๒	๐.๙๐	๑.๒๐	๒.๖๐
๑๕๐-๑๗๕	๓ ๓๘	๑.๐๐	๑.๓๐	๒.๘๐
๑๗๕-๒๐๐	๓.๗๘	๑.๐๐	๑.๑๕	๒.๙๐

๒. แบบมาตรฐานการก่อสร้างบ่อดักไขมัน

ใช้แบบมาตรฐานการก่อสร้างของกรมควบคุมมลพิษ จำนวน ๓ แบบ ตามเอกสารแนบท้าย

แบบที่ ๑

สำหรับบ้านพักอาศัย

แบบถังดักไขมัน ขนาด ๑ ครัวเรือน

น้ำทิ้งจากครัว PVC.ø2"-3"

บ่อพักซิเมนต์สี่เหลี่ยมสำเร็จรูปชนิดปิดก้นขนาด 0.40x0.50ม
พร้อมฝา(ท้องตลาด)
ท่อน้ำออกไปเข้าถังดักไขมัน PVC ø 2"-3"

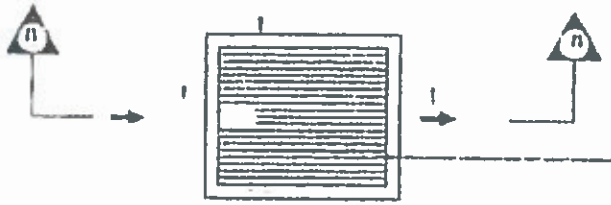

ตะแกรงเหล็กดักขยะ ø 6มม ระยะซี่ตะแกรงห่าง 0.02ม

แปลนถังดักขยะ

น้ำทิ้งจากครัว PVC.ø2"-3"
± ระดับดิน

บ่อพักซิเมนต์สี่เหลี่ยมสำเร็จรูปชนิดปิดก้นขนาด 0.40x0.50ม
พร้อมฝา(ท้องตลาด)
ตะแกรงเหล็กดักขยะ ø 6มม ระยะซี่ตะแกรงห่าง 0.02ม
ท่อน้ำออกไปเข้าถังดักไขมัน PVC ø 2"-3"

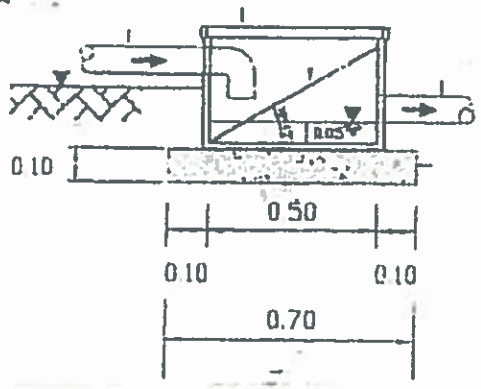

รูปตัด ⓝ-ⓝ

ทรายหยาบอัดแน่น

กรมควบคุมมลพิษ สำนักจัดการคุณภาพน้ำ (ส่วนน้ำเสียชุมชน)			
โครงการ			
แบบเลขที่	[illegible]		
[illegible]	[illegible]		
[illegible]	[illegible]		
[illegible]	[illegible]		
[illegible]	[illegible]	[illegible]	1:20
[illegible]	[illegible]	[illegible]	2 ม.ค. 2549
[illegible] 000	[illegible] 1	[illegible] 1	

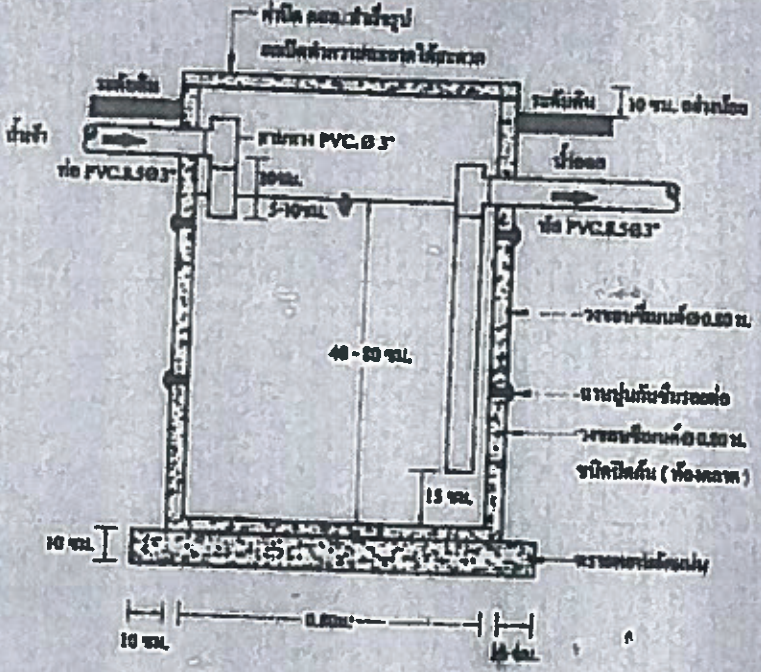

รูปตัด A - A

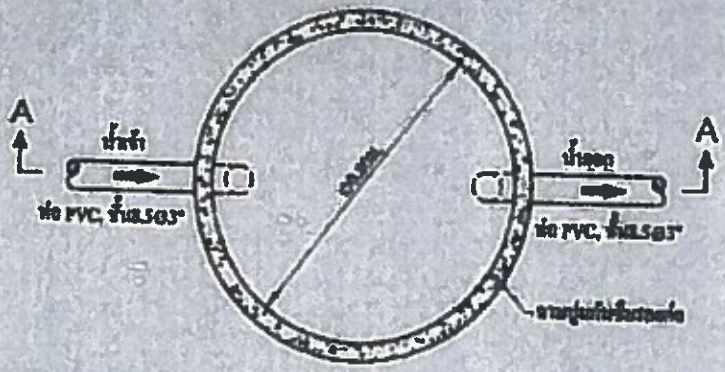

แปลนบ่อดักไขมัน

	กรมควบคุมมลพิษ		

แบบที่ ๒

สำหรับสถานประกอบการขนาดเล็ก

แบบถังดักไขมัน

ขนาด ๒ ลบ.ม./วัน

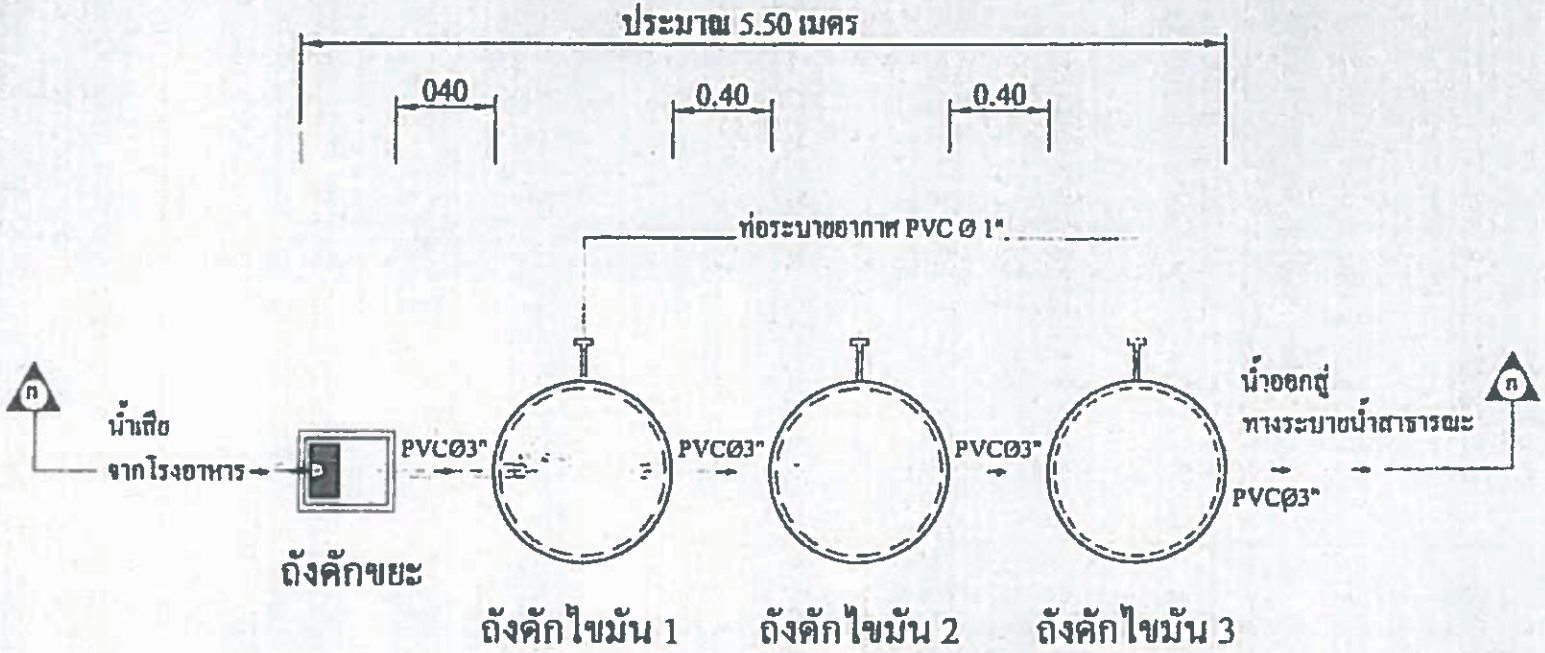

ถังดักไขมันขนาด 2 ลบ.ม. / วัน

(สำหรับจำนวนนักเรียน 500 - 700 คน)

รายละเอียดประกอบแบบ

ถังดักขยะ ถังปูนซีเมนต์สำเร็จรูปสี่เหลี่ยม ขนาด 0.50 x 0.40 ม. (ฝาซีเมนต์ ท้องตลาด)

ถังดักไขมัน วงขอบซีเมนต์สำเร็จรูป ขนาด Ø 1.00 ม.(ฝาสังกะสีเบอร์ 28 ใส่ขอบ 0.05 ม. โดยรอบพร้อมเสริมลวด

ท่อระบายอากาศ PVC Ø 1"

กรมควบคุมมลพิษ สำนักจัดการคุณภาพน้ำ (ส่วนน้ำเสียชุมชน)			
โครงการ			
[illegible]	แบบมาตรฐานถังดักไขมันแบบวงขอบซีเมนต์		
[illegible]	นาย เฉลิม ตะกรุดนาค	นาย ทวีป ณ. ระนอง	
[illegible]	นาย สมภพ มณีรัตน์	นาย บรรทด แย้มกลิ่นคุณ	
[illegible]	นาย สมชาย ทรงประกอบ	[illegible]	
[illegible]	นาย อนุพันธ์ อิฐรัตน์	วันที่	

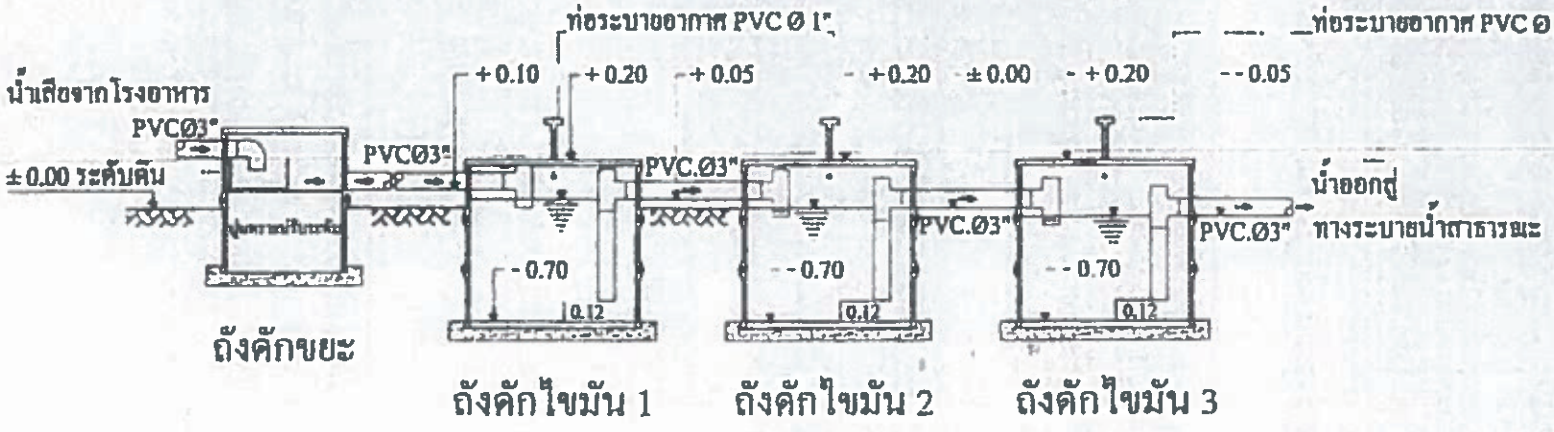

รูปตัด ก - ก ถังดักไขมันขนาด 2 ลบ.ม. / วัน

(สำหรับจำนวนนักเรียน 500 - 700 คน)

รายละเอียดประกอบแบบ

ถังดักขยะ ถังปูนซีเมนต์สำเร็จรูปสี่เหลี่ยม ขนาด 0.50 x 0.40 ม. (ฝาซีเมนต์ ท้องตลาด)

ถังดักไขมัน วงขอบซีเมนต์สำเร็จรูป ขนาด Ø 1.00 ม.(ฝาสังกะสีเบอร์ 28ใส่ขอบ 0.05 ม.โดยรอบพร้อมเสริมลวด)

ท่อระบายอากาศ PVC Ø 1"

กรมควบคุมมลพิษ สำนักจัดการคุณภาพน้ำ (ส่วนน้ำเสียชุมชน)			
โครงการ			
แบบมาตรฐานถังดักไขมันแบบวงขอบซีเมนต์			
[illegible]	นาย เฉลิม ตะกรุดมาก	นาย ทวีป ณ. ระนอง	
[illegible]	นาย สมเกต มณีรัตน์	นาย บรรพต แย้มกลิ่นทุพ	
[illegible]	นาย สมชาย ทรงประกอบ	[illegible]	
[illegible]	นาย อนุพันธ์ อิฐรัตน์	[illegible]	

น้ำทิ้งจากครัว PVC.ø2"-3"

บ่อพักซิเมนต์สี่เหลี่ยมสำเร็จรูปชนิดปิดก้นขนาด 0.40x0.50ม
พร้อมฝา(ท้องตลาด)
ท่อน้ำออกไปเข้าถังดักไขมัน PVC ø 2"-3"

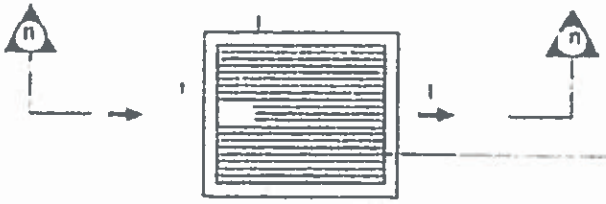

ตะแกรงเหล็กดักขยะ ø 6มม.ระยะซี่ตะแกรงห่าง 0.02ม

แปลนถังดักขยะ

น้ำทิ้งจากครัว PVC.ø2"-3"
± ระดับดิน

บ่อพักซิเมนต์สี่เหลี่ยมสำเร็จรูปชนิดปิดก้นขนาด 0.40x0.50ม
พร้อมฝา(ท้องตลาด)
ตะแกรงเหล็กดักขยะ ø 6มม.ระยะซี่ตะแกรงห่าง 0.02ม
ท่อน้ำออกไปเข้าถังดักไขมัน PVC ø 2"-3"

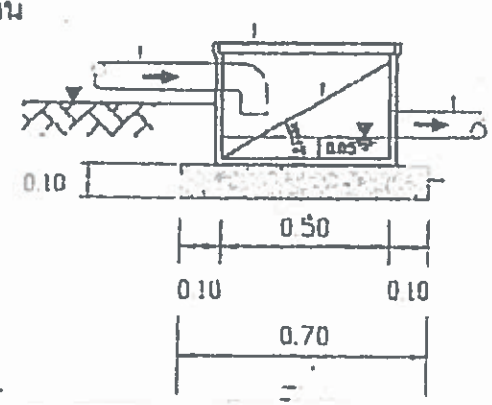

รูปตัด ก-ก

ทรายหยาบอัดแน่น

กรมควบคุมมลพิษ สำนักจัดการคุณภาพน้ำ (ส่วนน้ำเสียชุมชน)			
โครงการ			
[illegible]	[illegible]		
[illegible]	[illegible]		
[illegible]	[illegible]		
[illegible]	[illegible]	[illegible]	1:20
[illegible]	[illegible]	[illegible]	[illegible]
[illegible]	[illegible]	1	1

แบบที่ ๓

สำหรับสถานประกอบการขนาดใหญ่

แบบถังดักไขมัน

ขนาด ๔ ลบ.ม./วัน

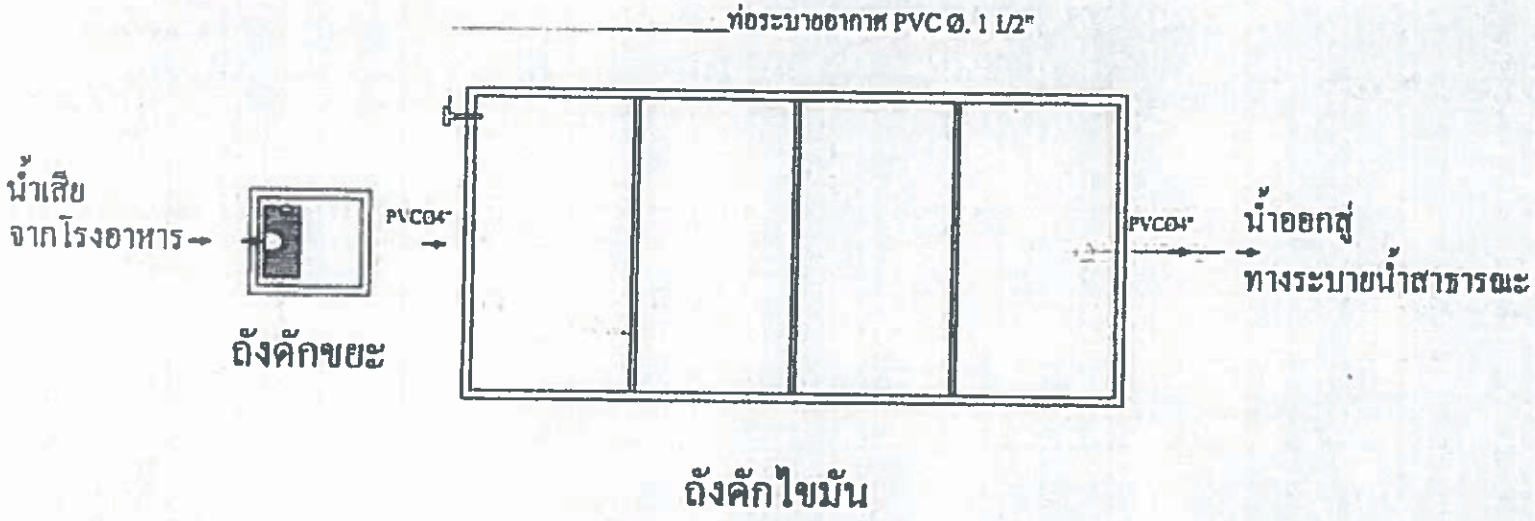

ถังดักไขมันขนาด 4 ลบ.ม. / วัน

ถังดักขยะ ถังปูนซีเมนต์สำเร็จรูปสี่เหลี่ยม0.50x0.40ม. (ฝาซีเมนต์ ท้องตลาด)

ถังดักไขมัน คอนกรีตเสริมเหล็กตามแบบมาตรฐาน 4 ลบ.ม. 7 วัน

กรมควบคุมมลพิษ			
[illegible]			
[illegible]	แบบมาตรฐานถังดักไขมันตอนกรีตเสริมเหล็ก		
[illegible]	นาย เชลิม ตรงรุ่งนาค	นาย [illegible]	
[illegible]	นาย [illegible]	นาย บรรจบ [illegible]	
[illegible]	นาย [illegible]	[illegible]	
[illegible]	นาย อนุทันธ์ [illegible]	วันที่	

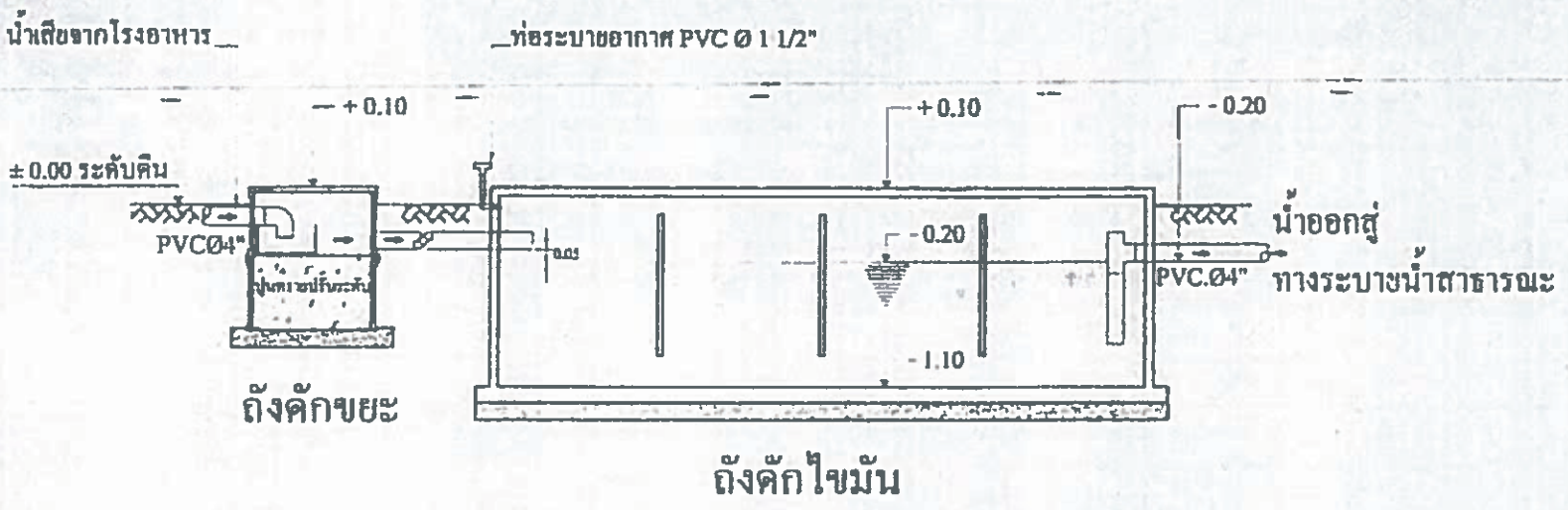

ถังดักไขมันขนาด 4 ลบ.ม. / วัน

ถังดักขยะ ถังปูนซีเมนต์สำเร็จรูปสี่เหลี่ยม0.50x0.40ม. (ฝาซีเมนต์ ท้องตลาด)

ถังดักไขมัน คอนกรีตเสริมเหล็กตามแบบมาตรฐาน 4 ลบ.ม. / วัน

กรมควบคุมมลพิษ สำนักจัดการคุณภาพน้ำ (ส่วนน้ำเสียชุมชน)			
โครงการ			
[illegible]	แบบมาตรฐานถังดักไขมันคอนกรีตเสริมเหล็ก		
[illegible]	นาย เอลิม ตะกรุดนาก นาย ทวีป ข ระนอง		
[illegible]	นาย [illegible] มชีวัตน์ นาย บรรพต [illegible]		
[illegible]	นาย [illegible] พรงประกอบ	[illegible]	
[illegible]	นาย อนุพันธ์ จีฐวัฒน์	วันที่	

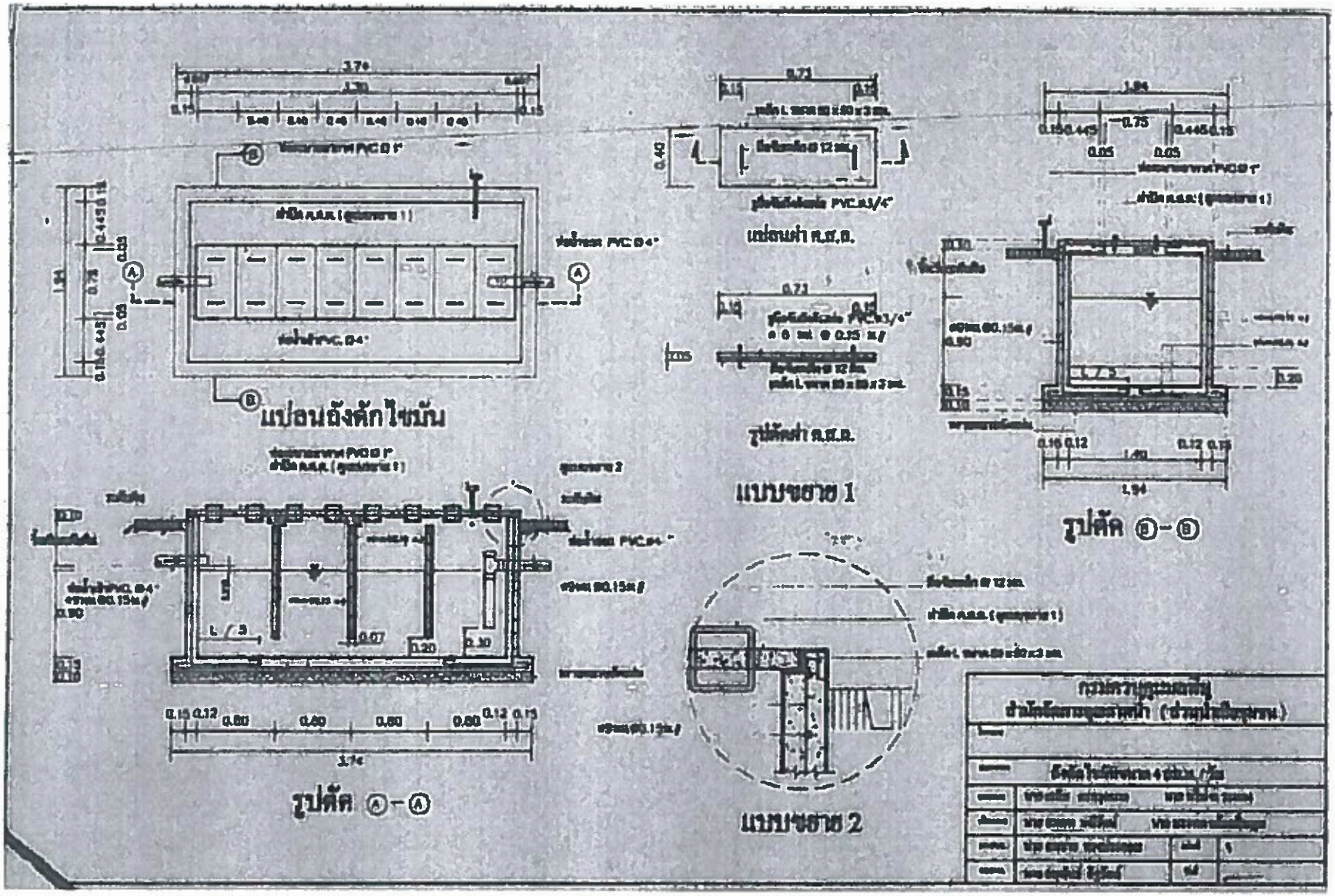
แปลนถังดักไขมัน
รูปตัด Ⓐ-Ⓐ
แปลนฝา R.C.C.
รูปตัดฝา R.C.C.
แบบขยาย 1
รูปตัด Ⓑ-Ⓑ
แบบขยาย 2

น้ำทิ้งจากครัว PVC.ø2"–3"

บ่อพักซิเมนต์สี่เหลี่ยมสำเร็จรูปชนิดปิดก้นขนาด 0.40x0.50ม
พร้อมฝา(ท้องตลาด)
ท่อน้ำออกไปเข้าถังดักไขมัน PVC ø 2"–3"

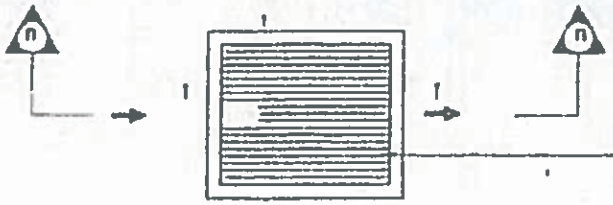

ตะแกรงเหล็กดักขยะ ø 6มม ระยะซี่ตะแกรงห่าง 0.02ม

แปลนถังดักขยะ

น้ำทิ้งจากครัว PVC.ø2"–3"
± ระดับดิน

บ่อพักซิเมนต์สี่เหลี่ยมสำเร็จรูปชนิดปิดก้นขนาด 0.40x0.50ม
พร้อมฝา(ท้องตลาด)
ตะแกรงเหล็กดักขยะ ø 6มม ระยะซี่ตะแกรงห่าง 0.02ม
ท่อน้ำออกไปเข้าถังดักไขมัน PVC ø 2"–3"

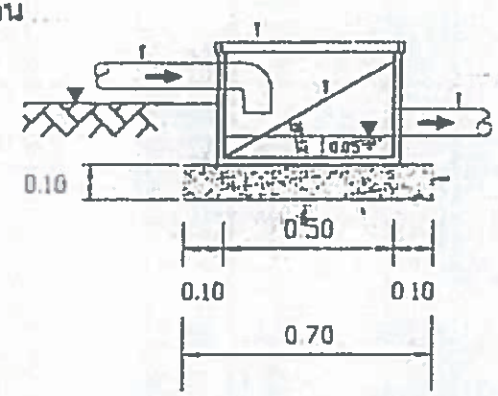

ทรายหยาบอัดแน่น

รูปตัด

กรมควบคุมมลพิษ สำนักจัดการคุณภาพน้ำ (ส่วนน้ำเสียชุมชน)			
โครงการ			
[illegible]	[illegible]		
[illegible]	[illegible]		
[illegible]	[illegible]		
[illegible]	[illegible]	[illegible]	1 : 20
[illegible]	[illegible]	[illegible]	2 ม.ค. 2549
[illegible] 000	[illegible] 1	[illegible] 1	